Устройство печатающее
ЕС 7036.02
ПРЗ.043.010-70

№ 0468930

Ведомость цветных
металлов
Ведомость ЗИП
Габаритный чертеж (ГЧ)

Папка № I Экз.№

КД 373033

№ строки	Формат	Обозначение	Наименование	Кол. экз.	№ экз.	Место-нахождение
1						
2	А3	ПР3.043.010-70 ЗИ	Ведомость ЗИП	I		
3						
4						
5	А1	ПР3.043.010-70 Г4	Габаритный чертеж	I		
6						
7						
8	Ж	ПР3.043.010 ДЗО	Ведомость цветных			
9			металлов	I		Ж А4х4
10						
11						
12						
13						
14						
15						
16						
17						
18						
19						
20						
21						
22						
23						
24						
25						
26						

Перв. примен. ПР3.043.010-70

Справ. №

Подп. и дата

Инв. № дубл.

Взам. инв. №

Подп. и дата

Инв. № подл.

Разраб. 20.10.91 г. Н. контр. 10.10.91

Изм.	Лист	№ докум.	Подп.	Дата

ПР3.043.010-70 ОШ

Разраб.	Кондратьева		10.10.91
Пров.	Тагиров		10.10.91
Н. контр.	Шалагина		24.10.91
Утв.	Киселев		14.10.91

Устройство печатающее
ЕС7036.02
Опись папки I

Лит.	Лист	Листов
0,1		I

Ф1 ГОСТ2. 601-68 Копировал Формат А4

УСТРОЙСТВО ПЕЧАТАЮЩЕЕ

ЕС7036.02

Ведомость ЗИП

ПРЗ.043.010-70 ЗИ

Инв. № подл.	Подп. и дата	Взам. инв. №	Инв. № дубл.	Подп. и дата

Перв. примен. ПРЗ.043.010-70

Справ. №

№ строки	Обозначение	Код ОКП	Наименование	Где применяется	Кол. в изделии	Шифр укладки	Кол.	Примечание
1								
2	Запасные части	листы 3-14						
3								
4	Инструмент	листы 14-15						
5								
6	Принадлежности	листы 15-17						
7								
8	Комплектующие							
9	элементы для устройств,							
10	поставляемых автономно							
11	(не для моделей ЕС ЭВМ)	лист 17						
12								
13	Ведомости ЗИП,							
14	входящие в данный							
15	комплект	лист 18						
16								
17								
18								
19								
20								
21								
22								
23								
24								
25								
26								

Подп. и дата

Инв. № дубл.

Взам. инв. №

Подп. и дата

Инв. № подл.

Изм.	Лист	№ докум.	Подп.	Дата
Разраб.		Сергеева		21.08.91
Пров.		Тагиров		21.8.91
Нач. лаб.		Соколов		21.8.91
Н. контр.		Князева		27.08.91
Утв.				

ПРЗ.043.010-70 ЗИ

Устройство печатающее ЕС 7036.02

Ведомость ЗИП

Лит.	Лист	Листов
10	2	19

копировал Тимершина

Ф 2 ГОСТ 2. 601-68

Формат: А3

КД 373036

№ строки	Обозначение	Код ОКП	Наименование	Где применяется	Кол. в изделии	Шифр укладки	Кол.	Примечание
1								
2			Запасные части					На 1,5 года
3								эксплуатации
4								
5			Вилка РШ2Н-1-17					
6			БР0.364.013 ТУ		34	Ящик N2	1	
7								
8			Вставка плавкая					
9			ВП-1-1 0,5А 250В АГ0.461.303ТУ			Ящик N2	3	
10			Вставка плавкая					
11			ВП1-2 1,0А АГ0.481.303ТУ		3	Ящик N2	1	
12								
13			Вставка плавкая					
14			ВП1-2 2,0А АГ0.481.303ТУ		2	Ящик N2	1	
15								
16			Вставка плавкая					
17			ВП-36-1 10,0А АГ0.481.304ТУ		2	Ящик N2	1	
18								
19								
20			Диод КД 522Б					
21			ВР 3.362.029 ТУ		344	Ящик N2	2	
22								
23								
24								
25								
26								
27								
28								
29								

Подп. и дата

Инв. № дубл.

Взам. инв. №

Подп. и дата 11.04.71

Инв. № подл.

Изм.	Лист	№ докум.	Подп.	Дата

ПР3.043.010-70 ЭИ

Лист 3

Копировал Тимершина

Формат: А3

Форма ГОСТ 2. 601-68

№ строки	Обозначение	Код ОКП	Наименование	Где применяется	Кол. в изделии	Шифр укладки	Кол.	Примечание
1								
2			Диод АЛ107Б					
3			ФЫ0.336.015 ТУ		2	Ящик N2	1	
4								
5			Диод Д226Б ЩБ3.362.002ТУ		155	Ящик N2	2	
6								
7								
8								
9								
10								
11								
12			Кнопка малогабаритная					
13			КМ1-1 ОЮ0.360.011 ТУ		7	Ящик N2	1	
14								
15								
16								
17								
18								
19	ПР8.240.022		Кольцо приводное		1	Ящик N2	3	
20	ПР8.420.016		Колесо зубчатое		1	Ящик N2	2	
21	ПР8.249.005		Кольцо		1	Ящик N2	1	
22								
23			Конденсатор					
24			КМ-5а-Н90-0,068 мкФ $\pm^{+80}_{-20}$ %					
25			ОЖО.460.161 ТУ		736	Ящик N2	2	
26								
27			Конденсатор					
28			КМ-5б-М1500-560 пФ ± 10% В					
29			ОЖО.460.161 ТУ		31	Ящик N2	1	

Подп. и дата | Инв. № дубл. | Взам. инв. № | Подп. и дата | Инв. № подл.

Изм.	Лист	№ докум.	Подп.	Дата

ПР3.043.010-70 ЗИ

Лист 4

Ф2а ГОСТ 2. 601-68

Копировал Гимершина

Формат: А3

№ строки	Обозначение	Код ОКП	Наименование	Где применяется	Кол. в изделии	Шифр укладки	Кол.	Примечание
1								
2			Конденсатор					
3			КМ-5Б-М1500-1200пФ±10% В					
4			ОЖО.460.161 ТУ		9	Ящик N2	1	
5								
6								
7			Конденсатор					
8			КМ-5Б-Н90-0,068мкФ± 80/20 %					
9			ОЖО.460.161 ТУ		35	Ящик N2	1	
10								
11								
12			Конденсатор					
13			КМ-6А-Н50-0,15мкФ					
14			ОЖО.460.061 ТУ		265	Ящик N2	1	
15								
16								
17								
18								
19								
20								
21								
22			Конденсатор					
23			К50-20-100В-200мкФ					
24			ОЖО.464.120 ТУ		2	Ящик N2	1	
25								
26								
27			Конденсатор					
28			К73-16-63В-0,1мкФ±5%					
29			ОЖО.461.108 ТУ		135	Ящик N2	1	

Подп. и дата | Инв. № дубл. | Взам. инв. № | Подп. и дата | Инв. № подл.

Изм.	Лист	№ докум.	Подп.	Дата	ПР3.043.010-70 ЭИ	Лист 5

Копировал Тимершино

Формат: А3

Ф 2а ГОСТ 2.601-68

№ строки	Обозначение	Код СКП	Наименование	Где применяется	Кол. в изделии	Шифр укладки	Кол.	Примечание
1								
2			Конденсатор					
3			К53-14-10В-6,8мкФ ±30%					
4			ОЖО.464.096 ТУ		37	Ящик N2	1	
5								
6			Конденсатор					
7			К53-14-10В-47мкФ ±30%					
8			ОЖО.464.096 ТУ		4	Ящик N2	1	
9								
10								
11			Лампа СМН6-80-2					
12			ТУ16-88 ИФМР.675100.002 ТУ		11	Ящик N2	3	
13								
14								
15			Микролиния задержки					
16			МЛЗ-0,25-600-Н					
17			ЭРО.206.017 ТУ		3	Ящик N2	1	
18								
19			Микролиния задержки					
20			МЛЗ-0,5-600-Н					
21			ЭРО.206.017 ТУ		26	Ящик N2	2	
22								
23			Микролиния задержки					
24			МЛЗ-1-600-Н					
25			ЭРО.206.017 ТУ		17	Ящик N2	2	
26								
27								
28			Микросхема К155АГ1					
29			БК0.348.006-25 ТУ		324	Ящик N2	3	

Инв. № подл. 110041 | Подп. и дата 06-4-1989 | Взам. инв. № | Инв. № дубл. | Подп. и дата

Изм.	Лист	№ докум.	Подп.	Дата

ПР3.043.010-70 ЭИ

Копировал Тимершина

№ строки	Обозначение	Код ОКП	Наименование	Где применяется	Кол. в изделии	Шифр укладки	Кол.	Примечание
1								
2			Микросхема К155ИД3					
3			БК0.348.006-24ТУ		4	Ящик N2	1	
4								
5			Микросхема К155ИД4					
6			БК0.348.006-23ТУ		6	Ящик N2	1	
7								
8			Микросхема К155ИЕ2					
9			БК0.348.006-04ТУ		3	Ящик N2	1	
10								
11			Микросхема К155ИЕ5					
12			БК0.348.006-04ТУ		20	Ящик N2	1	
13								
14			Микросхема К155ИЕ7					
15			БК0.348.006-10ТУ		8	Ящик N2	1	
16								
17			Микросхема К155ИП2					
18			БК0.348.006-22ТУ		2	Ящик N2	1	
19								
20			Микросхема К155ИМ3					
21			БК0.348.006-08ТУ		2	Ящик N2	1	
22								
23			Микросхема К155ЛА1					
24			БК0.348.006-01ТУ		36	Ящик N2	1	
25								
26			Микросхема К155ЛА2					
27			БК0.348.006-01ТУ		34	Ящик N2	1	
28								
29								

Подп. и дата

Инв. № дубл.

Взам. инв. №

Подп. и дата 10.04.71

Инв. № подл. 11001

Изм.	Лист	№ докум.	Подп.	Дата

ПР3.043.010-70 ЗИ

Копировал Тимершина

Формат: А3

Ф2а ГОСТ 2. 601-68

№ строки	Обозначение	Код ОКП	Наименование	Где применяется	Кол. в изделии	Шифр укладки	Кол.	Примечание
1								
2			Микросхема К155ЛА3					
3			БК0.348.006-01ТУ		350	Ящик №2	3	
4								
5			Микросхема К155ЛА4					
6			БК0.348.006-01ТУ		84	Ящик №2	2	
7								
8			Микросхема К155ЛА6					
9			БК0.348.006-01ТУ		20	Ящик №2	1	
10								
11			Микросхема К155ЛА7					
12			БК0.348.006-01ТУ		28	Ящик №2	2	
13								
14			Микросхема К155ЛА8					
15			БК0.348.006-01ТУ		17	Ящик №2	1	
16								
17			Микросхема К155ЛЦ1					
18			БК0.348.005-01ТУ		1	Ящик №2	1	
19								
20			Микросхема К155ЛП5					
21			БК0.348.006-22ТУ		2	Ящик №2	1	
22								
23			Микросхема К155ЛР1					
24			БК0.348.006-01ТУ		11	Ящик №2	1	
25								
26			Микросхема К155~~ЛР3~~ ЛР3					
27			БК0.348.006-01ТУ		6	Ящик №2	1	
28								
29								

Подп. и дата | Инв. № дубл. | Взам. инв. № | Подп. и дата | Инв. № подл.

Изм. | Лист | № докум. | Подп. | Дата

ПР3.043.010-70 ЗИ

Лист 8

Форма ГОСТ 2. 601-68

Копировал Тимершина

Формат: А3

№ строки	Обозначение	Код ОКП	Наименование	Где применяется	Кол. в изделии	Шифр укладки	Кол.	Примечание
1								
2			Микросхема К155РУ2					
3			бК0.348.006-09 ТУ		47	Ящик №2	2	
4								
5			Микросхема К155ТЛ1					
6			бК0.348.006-25 ТУ		3	Ящик №2	1	
7								
8			Микросхема 286КТ2					
9			бК0.347.017 ТУ		149	Ящик №2	4	
10								
11								
12								
13			Микропереключатель					
14			МП11 0Ю0.360.007 ТУ		8	Ящик №2	1	
15								
16								
17								
18			Микротумблер МТ1					
19			0Ю0.360.016 ТУ		11	Ящик №2	1	
20								
21								
22								
23			Оптопара транзисторная					
24			АОТ 110А аА0.336.260 ТУ		8	Ящик №2	1	
25								
26								
27								
28	ПР6.640.406		Провод		1	Ящик №2	1	
29								

Подп. и дата | Инв. № дубл. | Взам. инв. № | Подп. и дата | Инв. № подл.

Изм.	Лист	№ докум.	Подп.	Дата

ПР3.043.010-70 ЭИ

Лист 9

копировал Тимершина

№ строки	Обозначение	Код ОКП	Наименование	Где применяется	Кол. в изделии	Шифр укладки	Кол.	Примечание
1								
2			Резистор					
3			ОМЛТ-0,125-2,7кОм ± 10%					
4			ОЖО.467.107 ТУ		135	Ящик №2	2	
5								
6			Резистор					
7			ОМЛТ-0,125-220 Ом ± 10%					
8			ОЖО.467.107 ТУ		137	Ящик №2	2	
9								
10			Резистор					
11			ОМЛТ-0,125-470 Ом ± 10%					
12			ОЖО.467.107 ТУ		135	Ящик №2	1	
13								
14			Резистор					
15			ОМЛТ-0,125-1кОм ± 10%					
16			ОЖО.467.107 ТУ		158	Ящик №2	2	
17								
18			Резистор					
19			ОМЛТ-0,125-1,2кОм ± 10%					
20			ОЖО.467.107 ТУ		135	Ящик №2	1	
21								
22			Резистор					
23			СП5-3-1Вт-10кОм ± 10%					
24			ОЖО.468.506 ТУ		139	Ящик №2	1	
25								
26			Резистор					
27			С2-36-20,5кОм ± 0,5%					
28			ОЖО.467.089 ТУ		135	Ящик №2	1	
29								

Подп. и дата | Инв. № дубл. | Взам. инв. № | Подп. и дата | Инв. № подл.

Изм.	Лист	№ докум.	Подп.	Дата

ПР3.043.010-70 ЭИ

Лист 10

Копировал Тимершина

№ строки	Обозначение	Код ОКП	Наименование	Где применяется	Кол. в изделии	Шифр укладки	Кол.	Примечание
1								
2								
3								
4			Реле РЭС-22	⑥				
5			РФ4.523.023-07~~0201~~					
6			РХ0.450.006 ТУ		13	Ящик №2	1	
7								
8			Реле РЭС-48А					
9			РС4.590.216					
10			Я10.450.033 ТУ		2	Ящик №2	1	
11								
12								
13								
14			Ремень приводной					
15			~~плоский бесконечный~~ из					
16		⑤	синтетических матери-					
17			алов ~~45×400~~ РПСМ-Б-400×15					
18			~~ОСТ 17-969-84~~ ТУ17-21-558-87		3	Ящик №2	3	
19								
20								
21								
22			Розетка РГ1Н-1-3					
23			6РО.364.013 ТУ		35	Ящик №2	1	
24								
25								
26			Розетка					
27			РППМ17-52-3					
28			Ке0.364.011 ТУ		71	Ящик №2	1	
29								

Инв. № подл. | Подп. и дата | Взам. инв. № | Инв. № дубл. | Подп. и дата

Изм.	Лист	№ докум.	Подп.	Дата	ПР3.043.010-70 ЭИ	Лист 11

№ строки	Обозначение	Код ОКП	Наименование	Где применяется	Кол. в изделии	Шифр укладки	Кол.	Примечание
1								
2								
3								
4			Тиристор					
5			Т132-50-3-4-УХЛ2.1					
6			I вариант с комплектом					
7			крепежных деталей					
8			ТУ16-729.226-79		2	Ящик N2	1	
9								
10								
11			Транзистор КТ317А					
12			аА0.336.262 ТУ		3	Ящик N2	1	
13								
14			Транзистор КТ312Б					
15			аА0.336.674 ТУ		3	Ящик N2	1	
16								
17			Транзистор КТ313А					
18			аА0.336.131 ТУ		4	Ящик N2	1	
19								
20			Транзистор КТ316А					
21			СБ0.336.030 ТУ		55	Ящик N2	1	
22								
23			Транзистор КТ505А					
24			аА0.336.683 ТУ		1	Ящик N2	1	
25								
26			Транзистор КТ602Б					
27			щБ3.365.037 ТУ		13	Ящик N2	1	
28								
29								

Инв. № подл. | Подп. и дата | Взам. инв. № | Инв. № дубл. | Подп. и дата

Изм.	Лист	№ докум.	Подп.	Дата

ПР3.043.010-70 ЭИ

Лист 12

Копировал Тимершина

№ строки	Обозначение	Код ОКП	Наименование	Где применяется	Кол. в изделии	Шифр укладки	Кол.	Примечание
1								
2			Транзистор КТ630Б					
3			оА0.336.146 ТУ		1	Ящик N2	1	
4								
5			Фототранзистор					
6			ФТ-1К группа 1					
7			АГЦ3.368.010 ТУ		2	Ящик N2	1	
8								
9								
10								
11	ПР6.323.031		Шкив		1	Ящик N2	1	
12	ПР6.323.036		Шкив		1	Ящик N2	1	
13								
14								
15								
16	ПР3.089.317		ТЭЗ. Управление					
17			электромагнитами печати					
18			ЕС 7038.0048		27	Ящик N1	1	
19								
20	ПТ2.035.075		ТЭЗ. Усилитель					
21			ЕС 7000.0001		2	Ящик N1	1	
22								
23								
24	ПТ2.035.174		ТЭЗ Усилитель					
25			ЕС 7000.0130		2	Ящик N1	1	
26								поставляется по
27	ШВЛИ.468 939.002		Комплект сопряжения					
28			АЦПУ с ПЭВМ				1	отдельному договору
29								

Подп. и дата | Инв. № дубл. | Взам. инв. № | Подп. и дата | Инв. № подл.

Изм.	Лист	№ докум.	Подп.	Дата

ПР3.043.010-70 ЭИ

Лист 13

Копировал Тимершина

Формат А3

№ строки	Обозначение	Код ОКП	Наименование	Где применяется	Кол. в изделии	Шифр укладки	Кол.	Примечание
1								
2			Инструмент					На 1,5 года
3								эксплуатации
4								
5			Ключ 7811-0001С1 Ц15хр.					
6			ГОСТ 2839-80			Ящик №2	1	
7								
8			Ключ 7811-0002С1 Ц15хр.					
9			ГОСТ 2839-80			Ящик №2	1	-, ②
10								
11			Ключ 7811-0025С1 Ц15хр.					
12			ГОСТ 2839-80			Ящик №2	1	
13								
14								
15			Кисть художественная					
16			живописная круглая					
17			КХЖК №3,4 из волоса					
18			барсука ОСТ17-888-81			Ящик №2	1	- ②
19								
20								
21	ПР6.890.001		Отвертка			Ящик №2	1	
22	ПР6.890.001-01		Отвертка			Ящик №2	1	- ②
23	ПР6.890.001-02		Отвертка			Ящик №2	1	
24	ПР6.890.002		Отвертка			Ящик №2	1	
25								
26			Кусачки 7814.0121 1х9б					
27			ГОСТ 7282-75			Ящик №2	1	
28								
29								

Подп. и дата | Инв. № дубл. | Взам. инв. № | Подп. и дата | Инв. № подл.

КД 373035

№ строки	Обозначение	Код ОКП	Наименование	Где применяется	Кол. в изделии	Шифр укладки	Кол.	Примечание
1								
2	БВ6.890.002		Нож НМ150 ОСТ4ГО.060.015			Ящик №2	1	
3								
4			Пинцет 7814-0003 МН500-60			Ящик №2	1	④
5								②
6			Паяльник ПНТ36-40Л					
7			ОСТ 4ГО.060.209			Ящик №2	1	
8								
9			Принадлежности					На 1,5 года
10								эксплуатации ③
11	Ц52.064.004		Блок резисторов					при автономной поставке
12			ЕС-Т121.Е000			Ящик №2	1	не для ЕС ЭВМ
13								
14	Ц 52.064.005		Блок ~~Принадлежности~~ резисторов					При автономной ~~На 1,5 года~~ поставке
15			ЕС-Т121.Е001			Ящик №2	1	~~эксплуатации~~ ③ не для ЕС ЭВМ
16	~~Ц54.493.012~~		~~Заглушка~~					
17			~~ЕС-Т142/Е000~~			~~Ящик №2~~	~~1~~	
18			Лента бумажная ЛС420					②
19			ГОСТ 23415-79				70м	
20	ПТ4.853.832		Кабель соединительный Р1			Ящик №2	1	
21								
22	ПТ4.094.032		Ключ торцовый			Ящик №2	1	
23								
24	ЫФ8.675.003		Ключ			Ящик №2	1	
25								②
26	ЩК3.642.014		Муфта			Ящик №2	1	
27								
28	ПР6.626.041		Перемычка			Ящик №2	1	
29								

Подп. и дата | Инв. № дубл. | Взам. инв. № | Подп. и дата | Инв. № подл.

Изм.	Лист	№ докум.	Подп.	Дата	ПР3.043.010-70 ЗИ	Лист 15

Копировал Тимершина

Формат А3

Ф3а ГОСТ 2.601-68

КД 373036

№ строки	Обозначение	Код ОКП	Наименование	Где применяется	Кол. в изделии	Шифр укладки	Кол.	Примечание
1								
2			Розетка РГ1КП(ГЗТ,ПЗ)-В					
3			НШО.364.008 ТУ			Ящик №2	2	
4								
5								
6								
7								
8								
9								
10								
11								
12								
13	ПР6.323.038-01		Шкив			Ящик №2	1	
14								
15								
16	ПР6.890.011		Приспособление для					
17			отсоса припоя			Ящик №2	1	
18								
19	Ц54.094.005		Фреза для снятия лака			Ящик №2	1	
20								
21	ПР8.955.006		Заклепка			Ящик №2	1	
22								
23	ШВАИ.301.351.001		Катушка				1	
24								
25								
26								
27								
28								
29								

Инв. № подл. 11004 | Подп. и дата 24.11.71 | Взам. инв. № | Инв. № дубл. | Подп. и дата

Изм.	Лист	№ докум.	Подп.	Дата

ПР3.043.010-70 ЗИ

Лист 16

копировал Тимершина

Ф2а ГОСТ 2.601-68

Формат: А3

№ строки	Обозначение	Код ОКП	Наименование	Где применяется	Кол. в изделии	Шифр укладки	Кол.	Примечание
1								
2			Комплектующие элементы					На 1,5 года
3			для ЗИП устройств,					эксплуатации
4			поставляемых автономно					
5			(не для моделей ЕС ЭВМ)					
6								
7								
8			Диод КД 510А					
9			ТТ3.362.100 ТУ		5		1	
10								
11			Микросхема К1401СА1					
12			бК0.348.651-03 ТУ		6		1	
13								
14			Оптопара транзисторная АОТ110А					
15			аА0.336.260 ТУ		3		1	
16								
17			Тиристор КУ221Д					
18			аА0.336.419 ТУ		1		1	
19								
20			Транзистор КТ505А					
21			аА0.336.653 ТУ		1		1	
22								
23								
24								
25								
26								
27								
28								
29								

Подп. и дата | Инв. № дубл. | Взам. инв. № | Подп. и дата | Инв. № подл. 11004 Ольга 4.8.91

(4)

Изм.	Лист	№ докум.	Подп.	Дата	ПР3.043.010-70 ЗИ	Лист 17

копировал Тимершина

КД 379036

№ строки	Обозначение	Код ОКП	Наименование	Где применяется	Кол. в изделии	Шифр укладки	Кол.	Примечание
1								
2			Ведомости ЗИП,					
3			входящие в данный					
4			комплект					
5								
6	ШВАИ.303313.001 ЗИ		Блок ударных молоточков					
7			БУМ-132.					
8			Ведомость ЗИП					
9								
10								
11								
12								
13								
14								
15								
16								
17								
18								
19								
20								
21								
22								
23								
24								
25								
26								
27								
28								
29								

Инв. № подл. 11004 | Подп. и дата 26.04.90 | Взам. инв. № | Инв. № дубл. | Подп. и дата

Изм.	Лист	№ докум.	Подп.	Дата

ПР3.043.010-70 ЗИ

Лист 18

Копировал Тимершина

Формат: А3

Ф 2а ГОСТ 2. 601-68

КД 373029

ЛИСТ РЕГИСТРАЦИИ ИЗМЕНЕНИЙ

Номера листов (страниц)					Всего листов (страниц) в докум.	№ документа	Входящий № сопроводительного докум. и дата	Подп.	Дата
Изм.	Измененных	Замененных	Новых	Аннулированных					
1	13	–	–	–	19	шваи 667 3/7-92			10.4.92
2	14,15,16	–	–	–	–	шваи 685 9/9-92			20.05.92
3	15	–	–	–	–	шваи 729 1/2-92			2.06.92
4	8,11,15,17	–	–	–	–	шваи 681 1/3-92			3.06.92
5	11	–	–	–	–	шваи 532 5/11-92			11.8.92
7	15,16	–	–	–	–	шваи 852 7/7-92			3.12.92
6	17	–	–	–	–	шваи 724 1/4-92			3.06.93
10	16	–	–	–	–	шваи 885 1/2-92			24.06.93

Подп. и дата

Инв. № дубл.

Взам. инв. №

Подп. и дата 4.1.93

Инв. № подл. Тюпин

Изм	Лист	№ документа	Подпись	Дата

ПР3.043.010-70 ЗИ

Лист 19

Ф2. ГОСТ2. 503-74 Копировал: Тимершина Формат А4

ПРЗ.043.010-70ГЧ

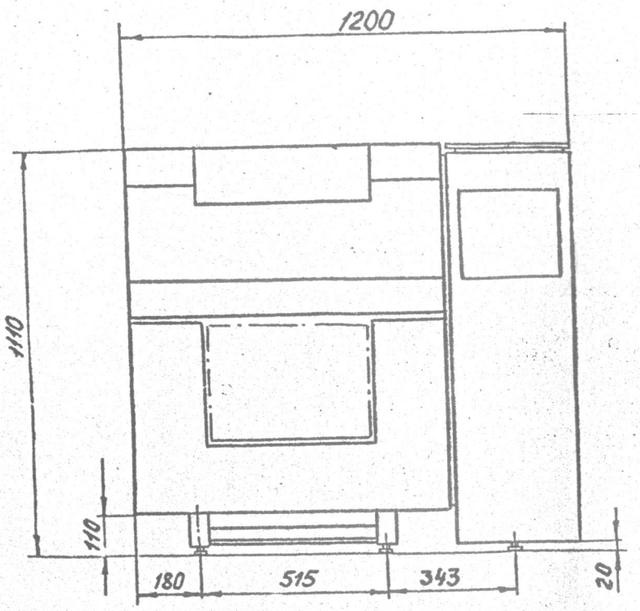

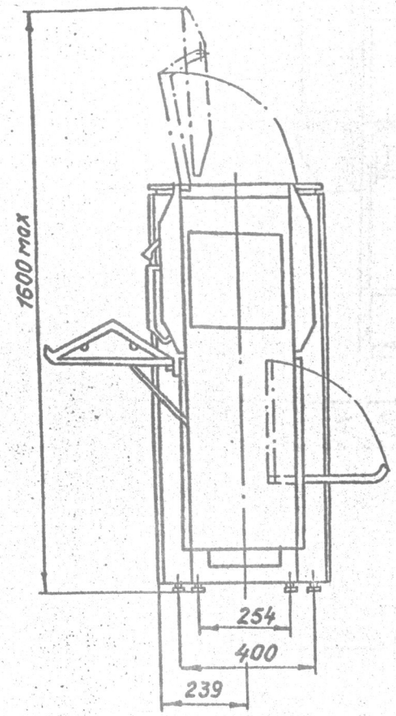

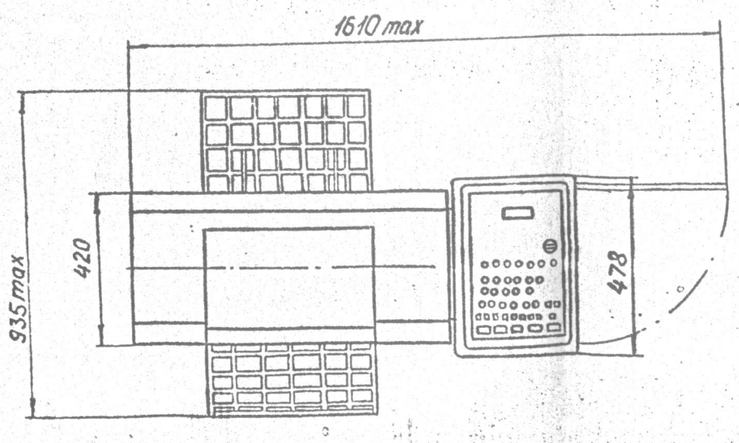

▨ Пункт подсоединения провода земли (Болт М6.)

○ Пункт подсоединения кабеля интерфейса ввода-вывода, вилка РШ7КП(10Ш3Т) -4шт.

◉ Пункт подсоединения кабеля сетевого питания, вилка РШ1П(3Ш5Т, П1) - 1шт.

⊙ Пункт подсоединения кабеля интерфейса управления питанием, вилка РШ1П(2Ш4Т).

⊙ Пункт подсоединения провода защитного заземления - ⊥, провода схемной земли - Р1

Изм.	Лист	№докум.	Подп.	Дата	ПРЗ.043.010-70ГЧ			
Разраб.		Чижова		12.7.91	Устройство печатающее ЕС1035.02 Габаритный чертеж	Лит.	Масса	Масшт. 1:10
Пров.		Тагиров		12.7.91		Лист 1	Листов 3	
Т.контр.		Добротина		12.07.91				
Н.контр.		Князева		12.7.91				
Утв.		Киселев		12.7.91				

Копировал Хакимова

Формат А2

Перв. примен. ПРЗ.043.010

Справ.

Подп. и дата

Инв. № дубл.

Взам. инв. №

Подп. и дата

Инв. № подл.

ПР3.043.010-70ГЧ

А-А (1:2) ○ 180°

Крепление кабелей внешних соединений

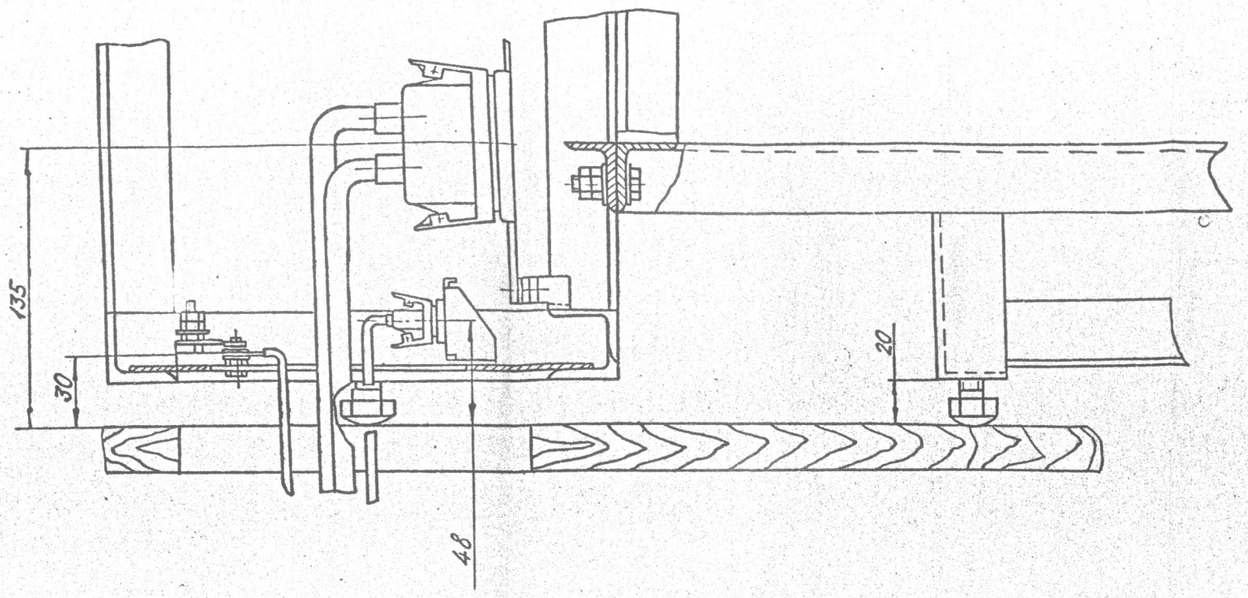

Рекомендуемый вариант размещения устройства

1:20

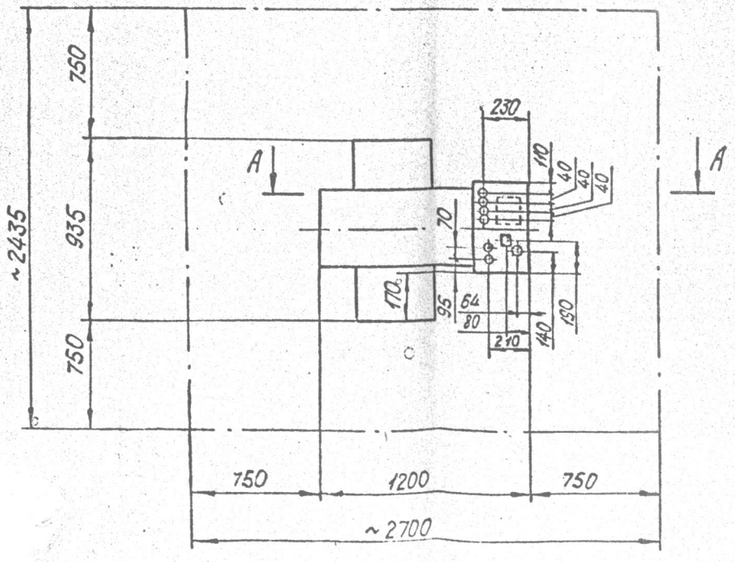

Инв. № подл.	Подп. и дата	Взам. инв. №	Инв. № дубл.	Подп. и дата
1296.70				

Изм.	Лист	№ докум.	Подп.	Дата	ПР3.043.010-70 ГЧ	Лист 2

Копировал Тимершина Формат А2

ПРЗ.043.010-70ГЧ

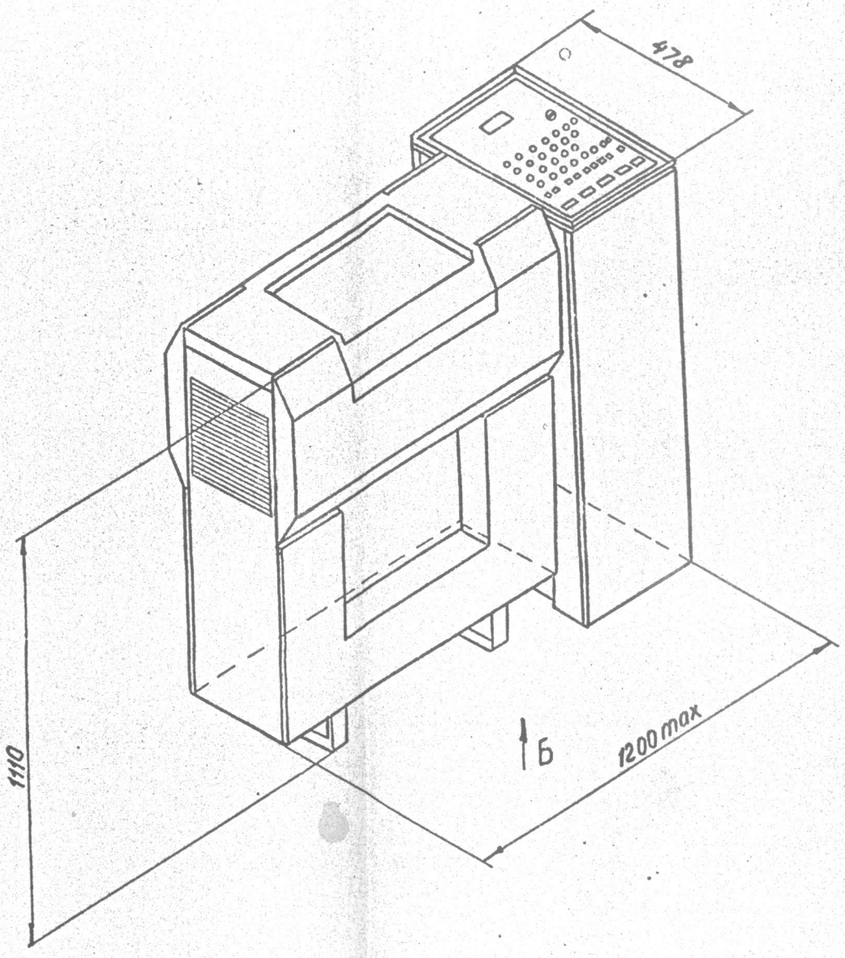

Б

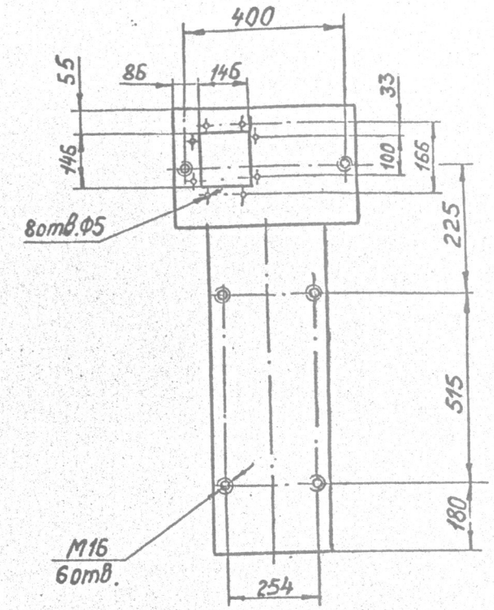

Изм.	Лист	№ докум.	Подп.	Дата	ПРЗ. 043. 010-70ГЧ	Лист 3

Копировал Хакимова Формат А2

Количество цветных металлов, содержащихся в изделии, кг.

Наименование металла, сплава	1	2	3	4	5	6	7	8	9	10	11	12	13
Алюминий и алюминиевые сплавы		2,12 / 0,73	2,9	16,26									
Медь и сплавы на медной основе	10,5 / 1,51			0,29					0,31				
Олово и оловяннисвинцовые сплавы		1,5											

Количество цветных металлов, подлежащих сдаче в виде лома, кг — при текущем ремонте

Классификация по группам (ГОСТ 1639-78)

Наименование металла, сплава	1	2	3	4	5	6	7	8	9	10	11	12	13
Алюминий и алюминиевые сплавы		0	0	0									
Медь и сплавы на медной основе	0								0				
Олово и оловяннисвинцовые сплавы													

Количество цветных металлов, подлежащих сдаче в виде лома, кг — при капитальном ремонте

Наименование металла, сплава	1	2	3	4	5	6	7	8	9	10	11	12	13
Алюминий и алюминиевые сплавы		0	0	0									
Медь и сплавы на медной основе	0								0				
Олово и оловяннисвинцовые сплавы													

Количество цветных металлов, подлежащих сдаче в виде лома, кг — при полном износе изделий и его списании

Наименование металла, сплава	1	2	3	4	5	6	7	8	9	10	11	12	13	Возможность демонтажа деталей и узлов при списании изделий
Алюминий и алюминиевые сплавы		2,12 / 0,73	2,9	16,26										есть
Медь и сплавы на медной основе	10,5 / 1,51			0,29					0,31					есть
Олово и оловяннисвинцовые сплавы		1,5												

Перв. примен. ПР3.043.010

2 - ШЛАИ2647-88 29.9.88

Изм	Лист	№ докум	Подп.	Дата
1		ПР7521/3-86		
	Нов	ПР6377-83		

Разраб. / Пров. / Нач.КБ / Н.контр. / Утв.

ПР3.043.010 Д30

Устройство печатающее ЕС7036

Ведомость цветных металлов

Лит.	Лист	Листов
А1		1

Инв. № подл. 94265