КОМПЛЕКС ВЫЧИСЛИТЕЛЬНЫЙ СМ I700

Заводской № 05810 Год выпуска 1985

МОДУЛЬ ОЗУ СМ I700.3522

Схема электрическая принципиальная

3.065.001 Э3

Альбом

OldPC.su
3044
музей компьютеров

3.065.001Э3

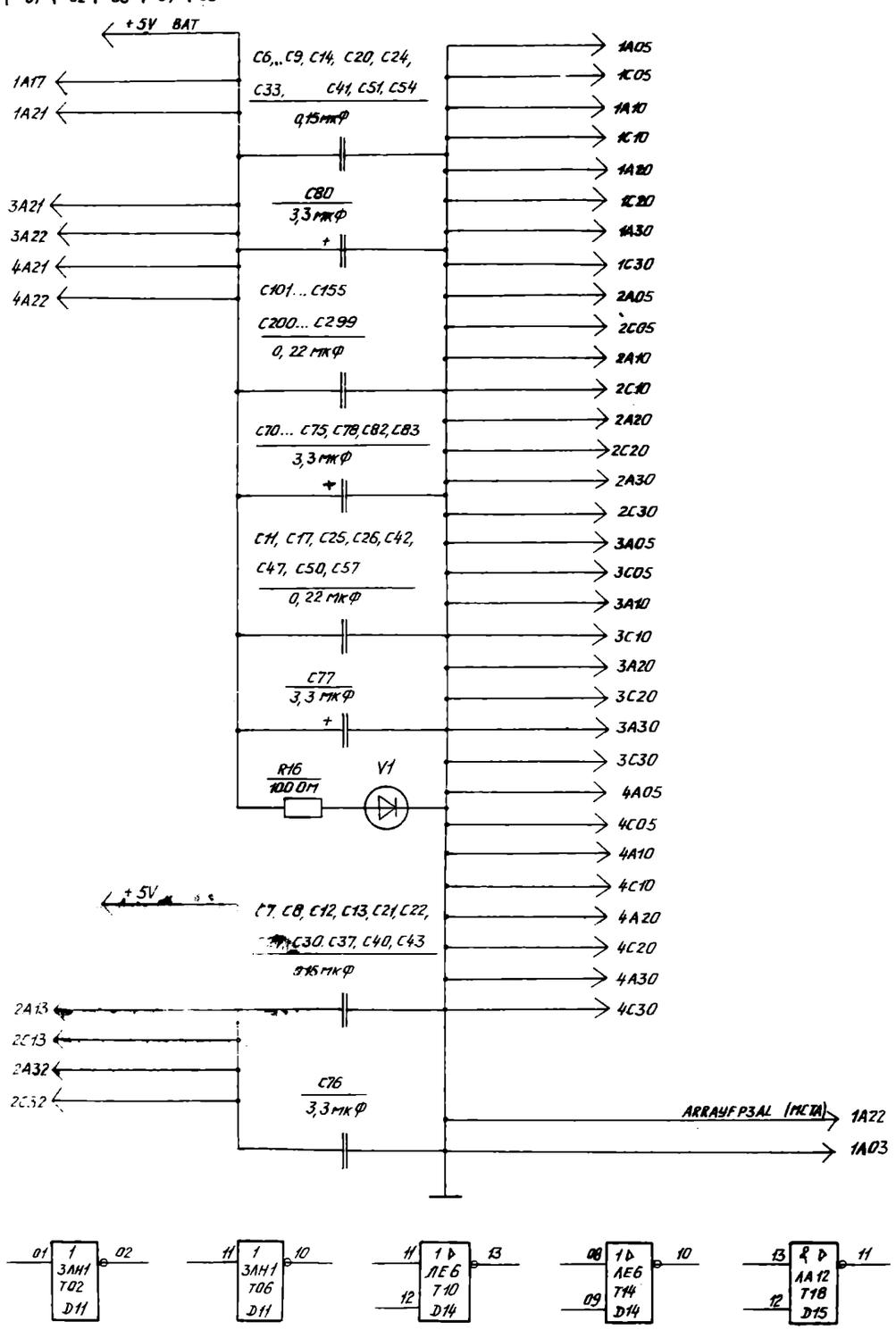


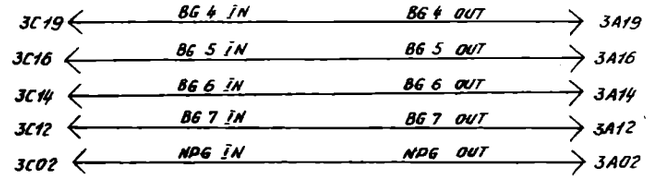


| ПИТАНИЕ ИМС | КОНТАКТЫ ИМС | | | | |
|---|---|---|---|---|---|
| | 5АП3 | 5ИД14 | РУ5 | ЛА12 (D20) | Остальные ИМС |
| +5V | 20 | | | 14 | |
| +5VBAT | | 16 | 08 | | 14 |
| ⊥ | 10 | 08 | 16 | 07 | 07 |


OldPC.su
3044
музей компьютеров


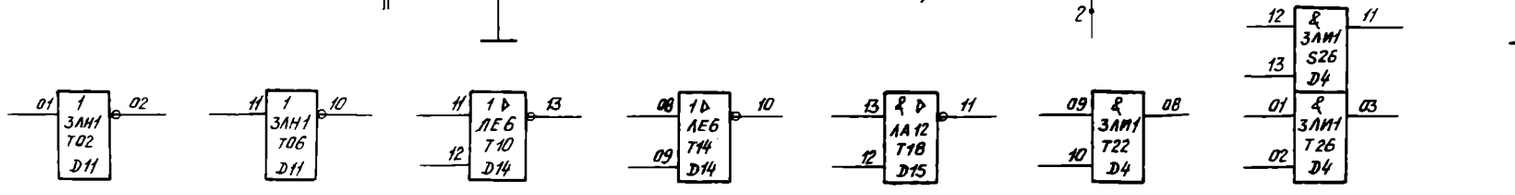


(MA01)

| | | | | | |
|---|---|---|---|---|---|
| Изм. | Лист | N°докум. | Подп. | Дата | 3.065.001Э3 |
| Разраб. | | | | 17.11.89 | Модуль ОЗУ СМ1700.3522 |
| Пров. | | | | 17.11.89 | Схема электрическая принципиальная |
| Н.контр. | | | | | Лит. / Масса / Масштаб |
| Утв. | | | | | Лист 1 / Листов 15 |

Копировал

Формат А2

Перв. примен. | Справ. N° | Подп. и дата | Взам. инв. N° | Инв. N° дубл. | Подп. и дата | Инв. N° подл.

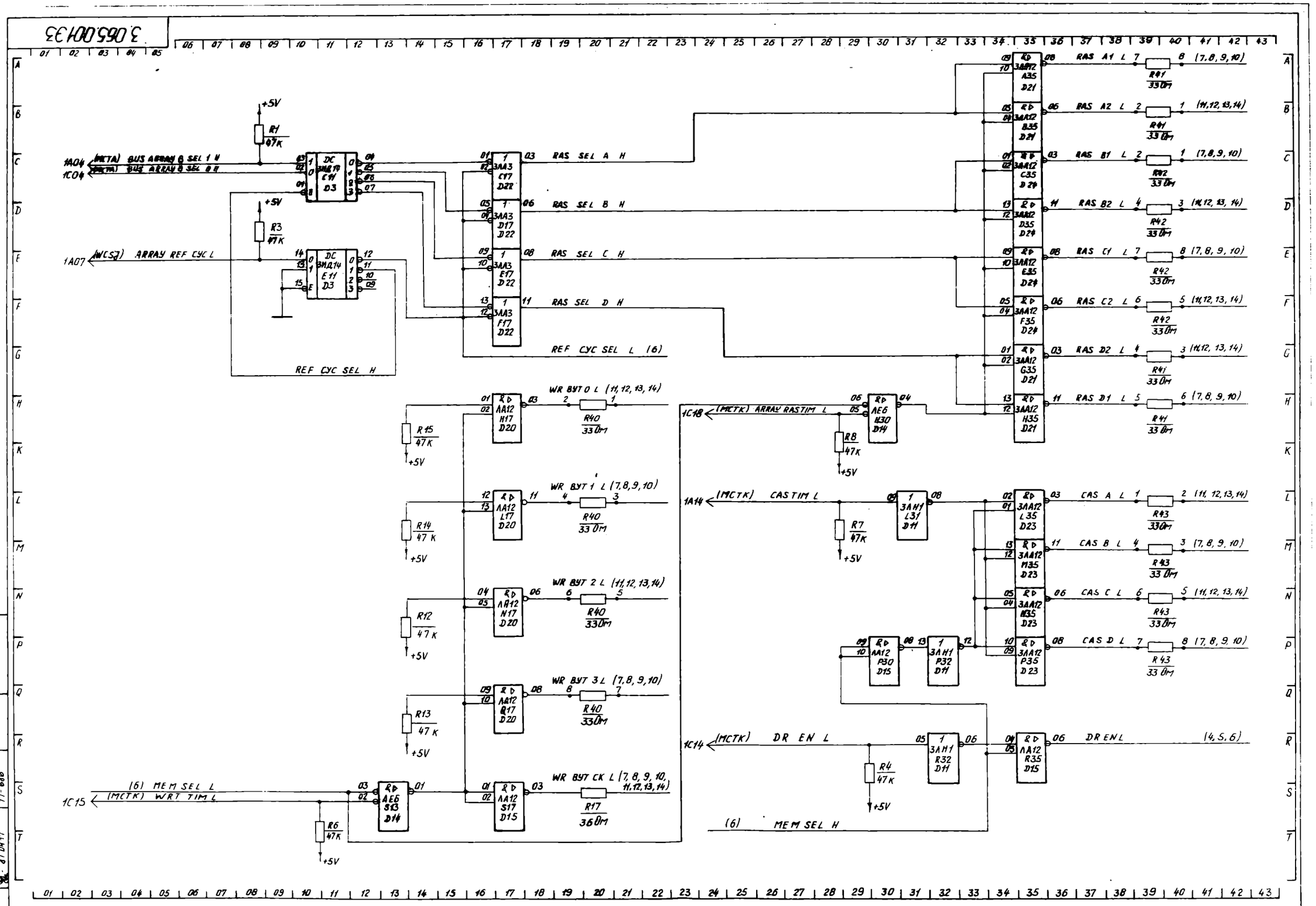
3.065.001 Э3
1A04 (WCTA) BUS ARRAY 0 SEL 1 H
1C04 (WCTM) BUS ARRAY 0 SEL 0 H
1A07 (WCS7) ARRAY REF CYC L
REF CYC SEL H
RAS SEL A H
RAS SEL B H
RAS SEL C H
RAS SEL D H
REF CYC SEL L (6)
RAS A1 L
RAS A2 L
RAS B1 L
RAS B2 L
RAS C1 L
RAS C2 L
RAS D2 L
RAS D1 L
WR BYT 0 L (11, 12, 13, 14)
WR BYT 1 L (7, 8, 9, 10)
WR BYT 2 L (11, 12, 13, 14)
WR BYT 3 L (7, 8, 9, 10)
WR BYT CK L (7, 8, 9, 10, 11, 12, 13, 14)
(6) MEM SEL L
1C15 (MCTK) WRT TIM L
1C18 (MCTK) ARRAY RASTIM L
1A14 (MCTK) CASTIM L
CAS A L
CAS B L
CAS C L
CAS D L
1C14 (MCTK) DR EN L
DR EN L
(6) MEM SEL H
(MA02)
3.065.001 Э3
Лист 2
Копировал
Формат А2

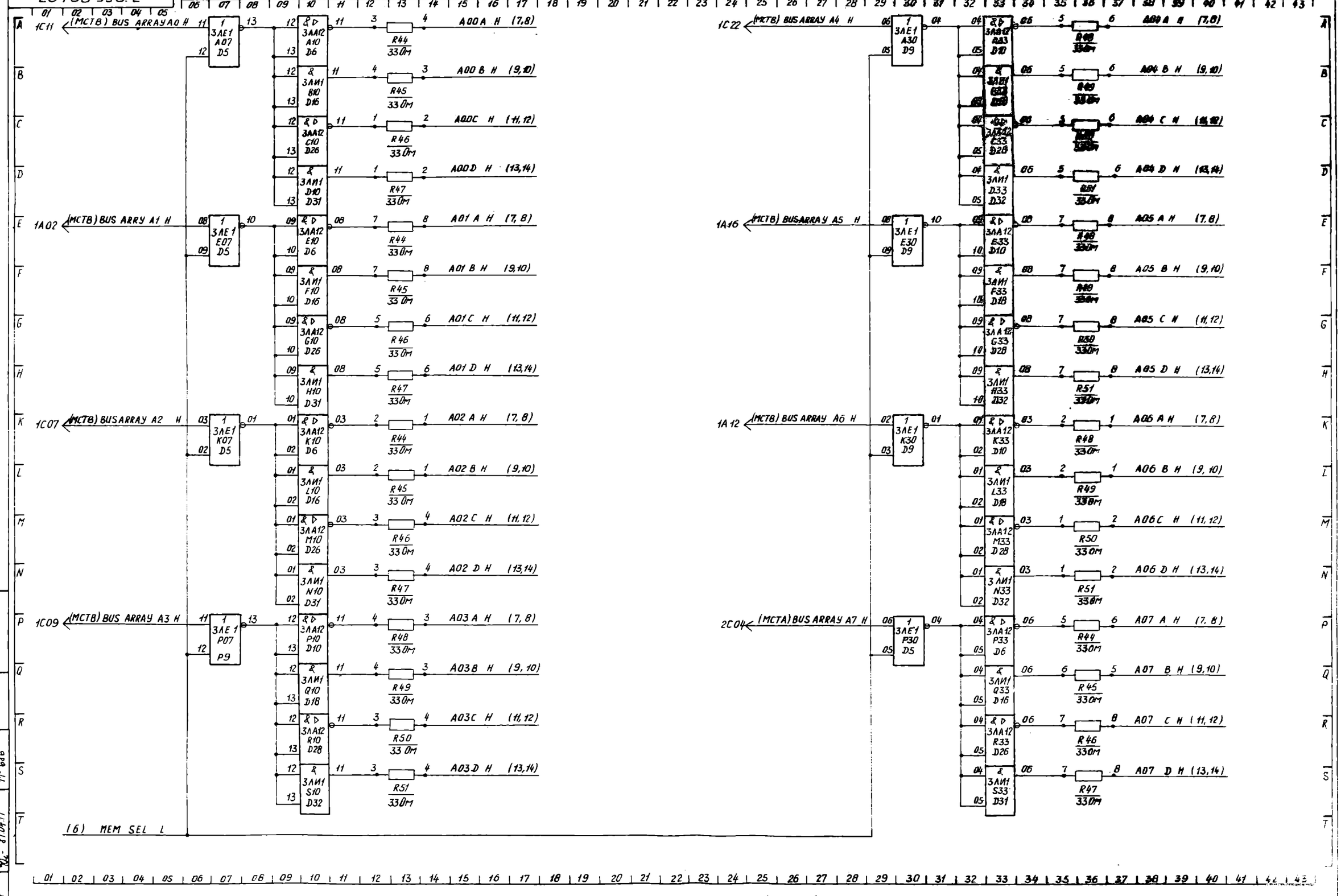


(MA03)

| Изм. | Лист | № докум. | Подп. | Дата | 3.065.001 33 | Лист 3 |
|---|---|---|---|---|---|---|

Инв. № подл. | Подп. и дата | Инв. № дубл. | Взам. инв. № 17-686 | Подп. и дата 17-1694 87.04.17

Копировал Формат А2

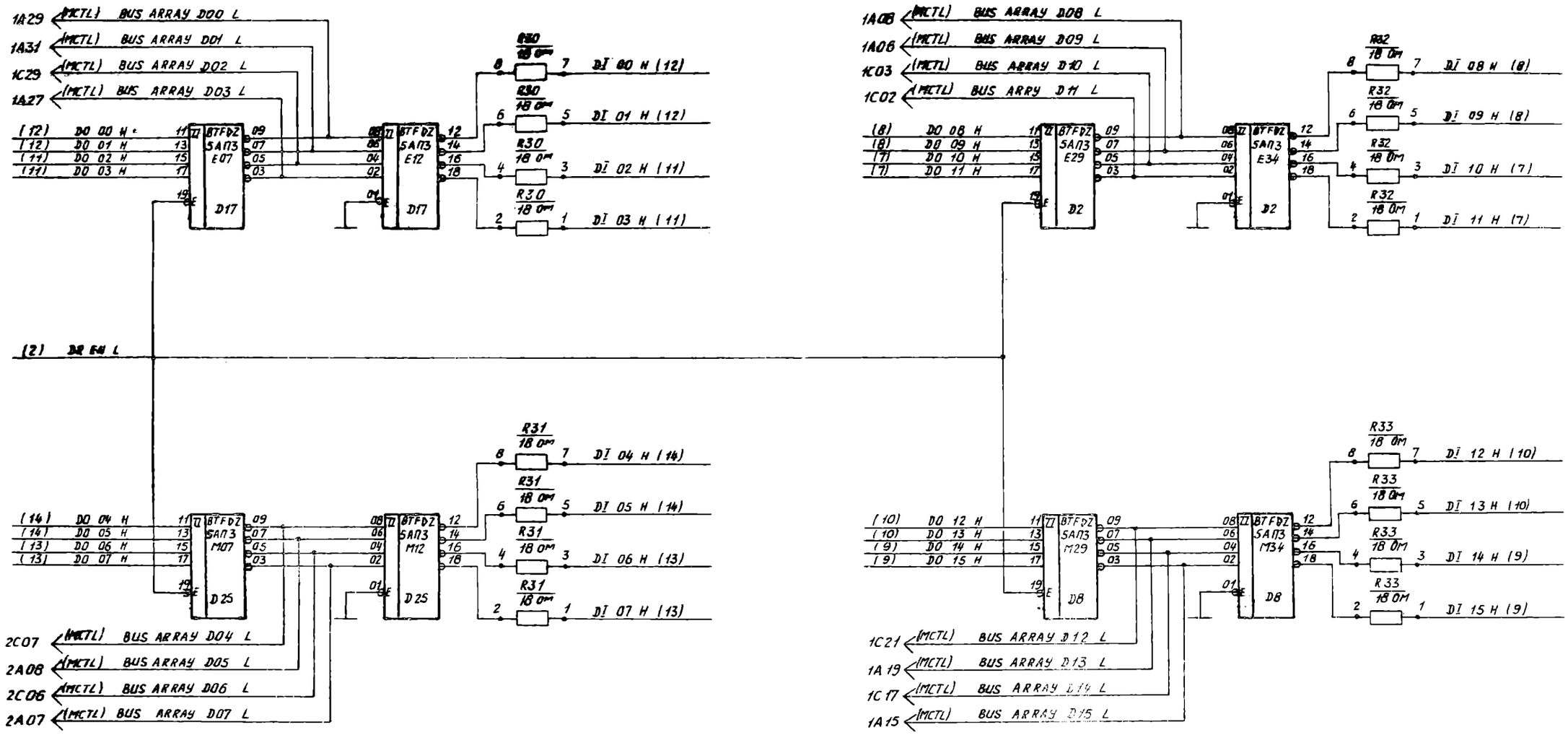


(MA04)

| Изм | Лист | N°докум. | Подп. | Дата | 3.065.001 33 | Лист 4 |
|---|---|---|---|---|---|---|

Копировал

Формат А2

Инв. N° подл. 17-1634 | Подп. и дата 87.04.17 | Взам. инв. N° 17-646 | Инв. N° дубл. | Подп. и дата

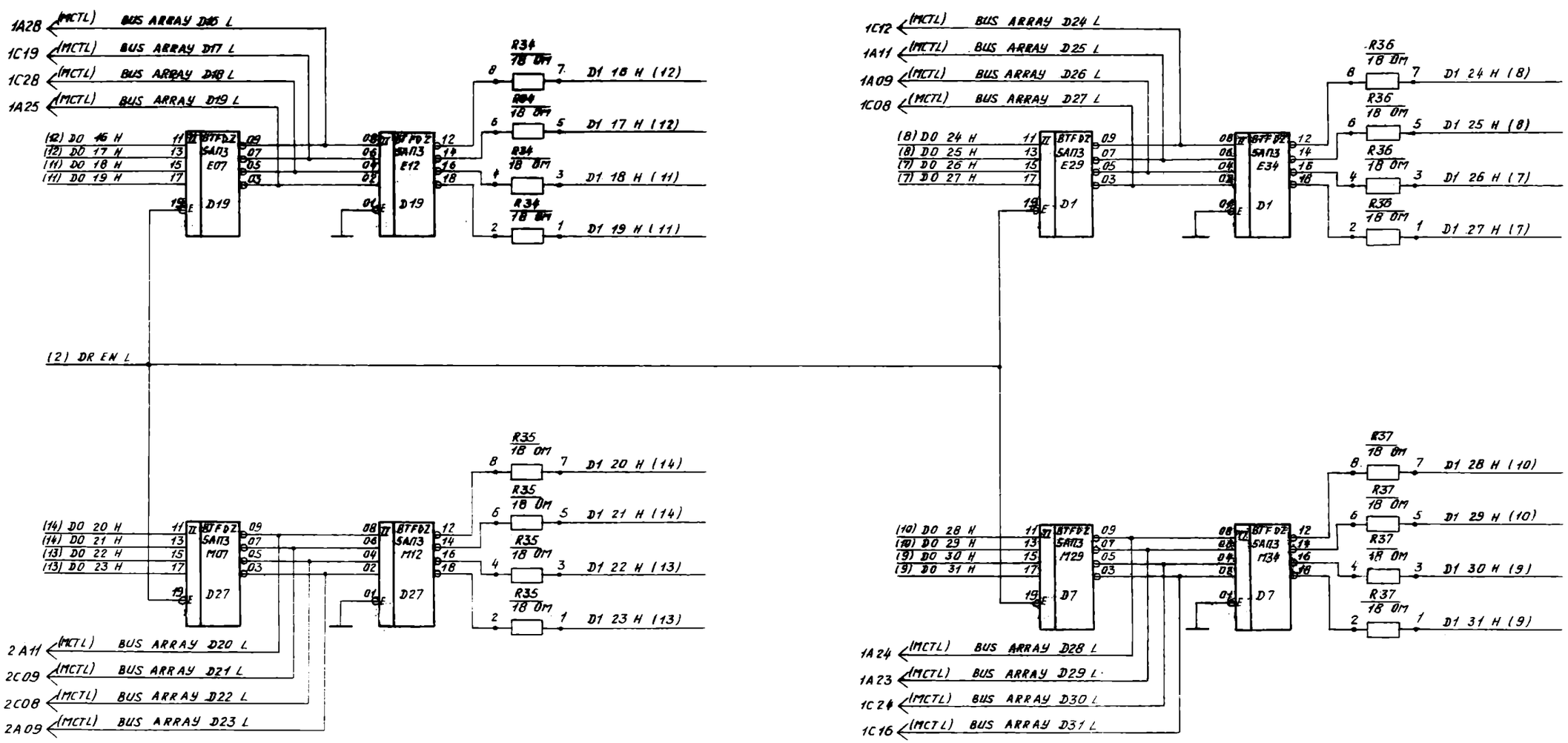


(MA05)

| Изм. | Лист | № докум. | Подп. | Дата | 3.065.001 Э3 | Лист 5 |
|---|---|---|---|---|---|---|

Копировал

Формат А2

Инв. № подл. 17-1694 | Подп. и дата 29.04.17 | Взам. инв. № 17-136 | Инв. № дубл. | Подп. и дата

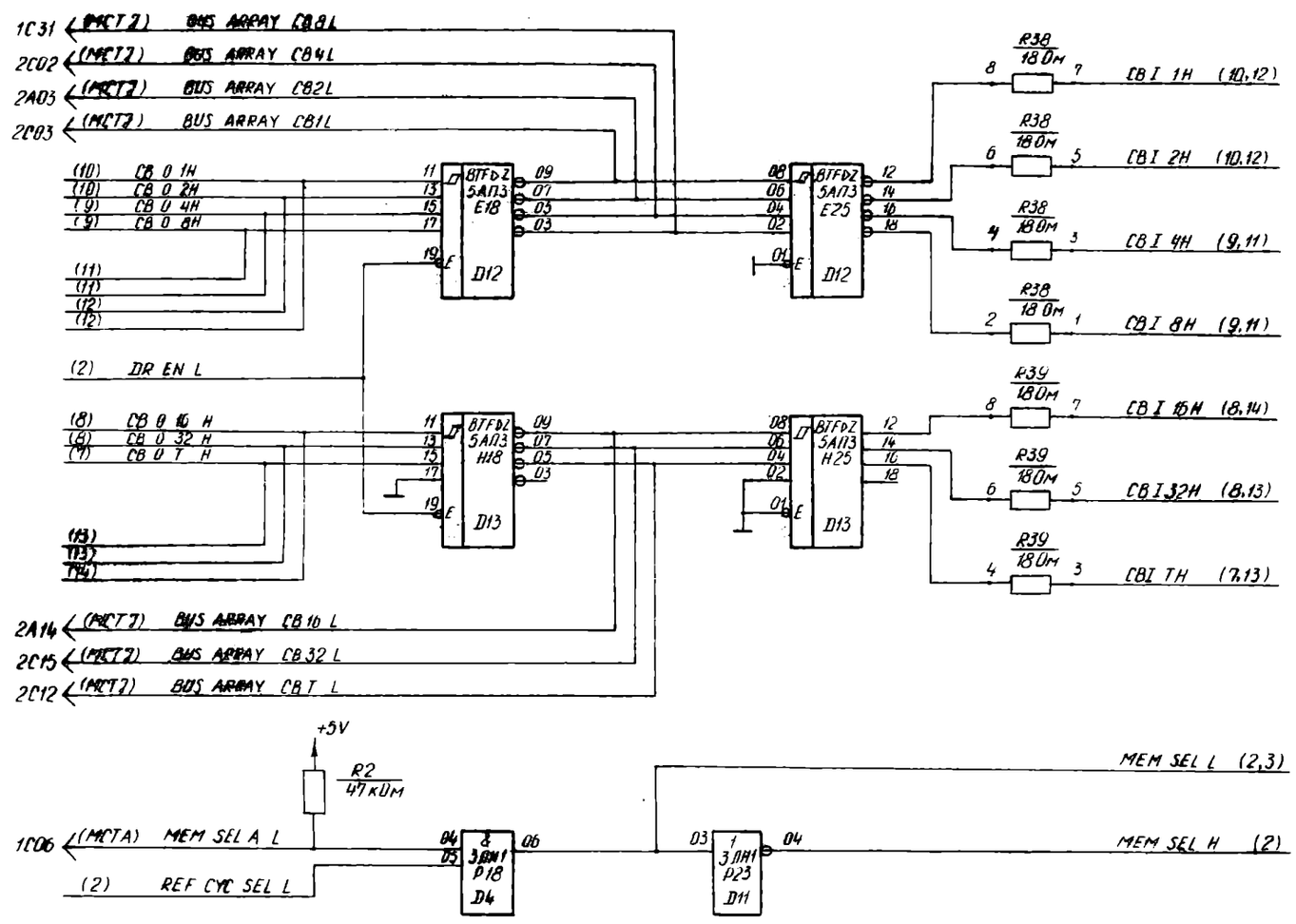
1C31 (МСТ7) BUS ARRAY CB8L
2C02 (МСТ7) BUS ARRAY CB4L
2A03 (МСТ7) BUS ARRAY CB2L
2C03 (МСТ7) BUS ARRAY CB1L
(10) CB 0 1H
(10) CB 0 2H
(9) CB 0 4H
(9) CB 0 8H
(11)
(11)
(12)
(12)
(2) DR EN L
(8) CB 0 16 H
(8) CB 0 32 H
(7) CB 0 T H
(13)
(13)
(14)
2A14 (МСТ7) BUS ARRAY CB16 L
2C15 (МСТ7) BUS ARRAY CB32 L
2C12 (МСТ7) BUS ARRAY CBT L
BTFD2 5АП3 E18 D12
BTFD2 5АП3 E25 D12
BTFD2 5АП3 H18 D13
BTFD2 5АП3 H25 D13
R38 180м
R39 180м
CB I 1H (10,12)
CB I 2H (10,12)
CB I 4H (9,11)
CB I 8H (9,11)
CB I 16H (8,14)
CB I 32H (8,13)
CB I TH (7,13)
+5V
R2 47кОм
1C06 (МСТА) MEM SEL A L
(2) REF CYC SEL L
3ЛИ1 P18 D4
3ЛИ1 P23 D11
MEM SEL L (2,3)
MEM SEL H (2)

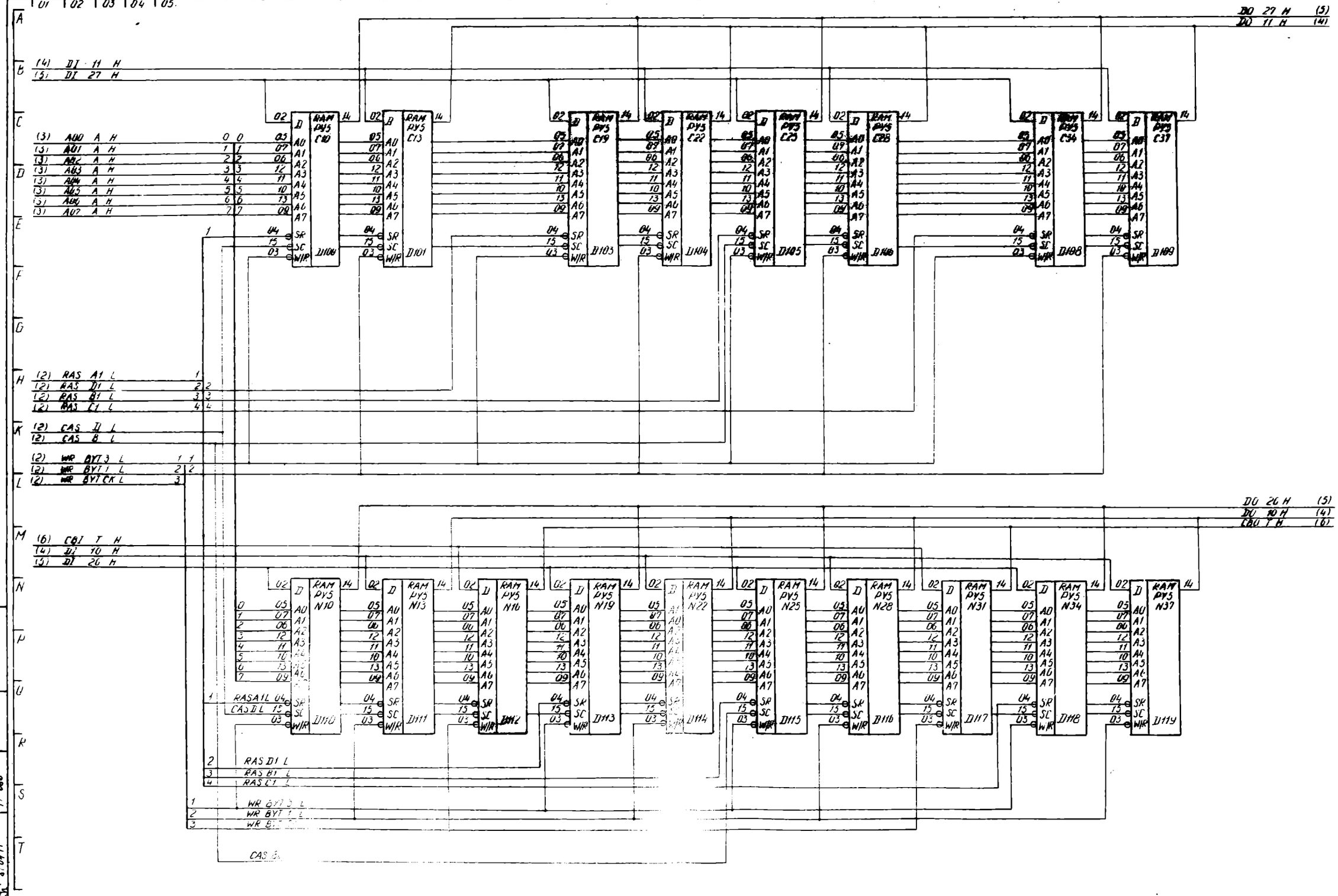


(MA07)

3.065.00133

Лист 7

Копировал

Формат А2

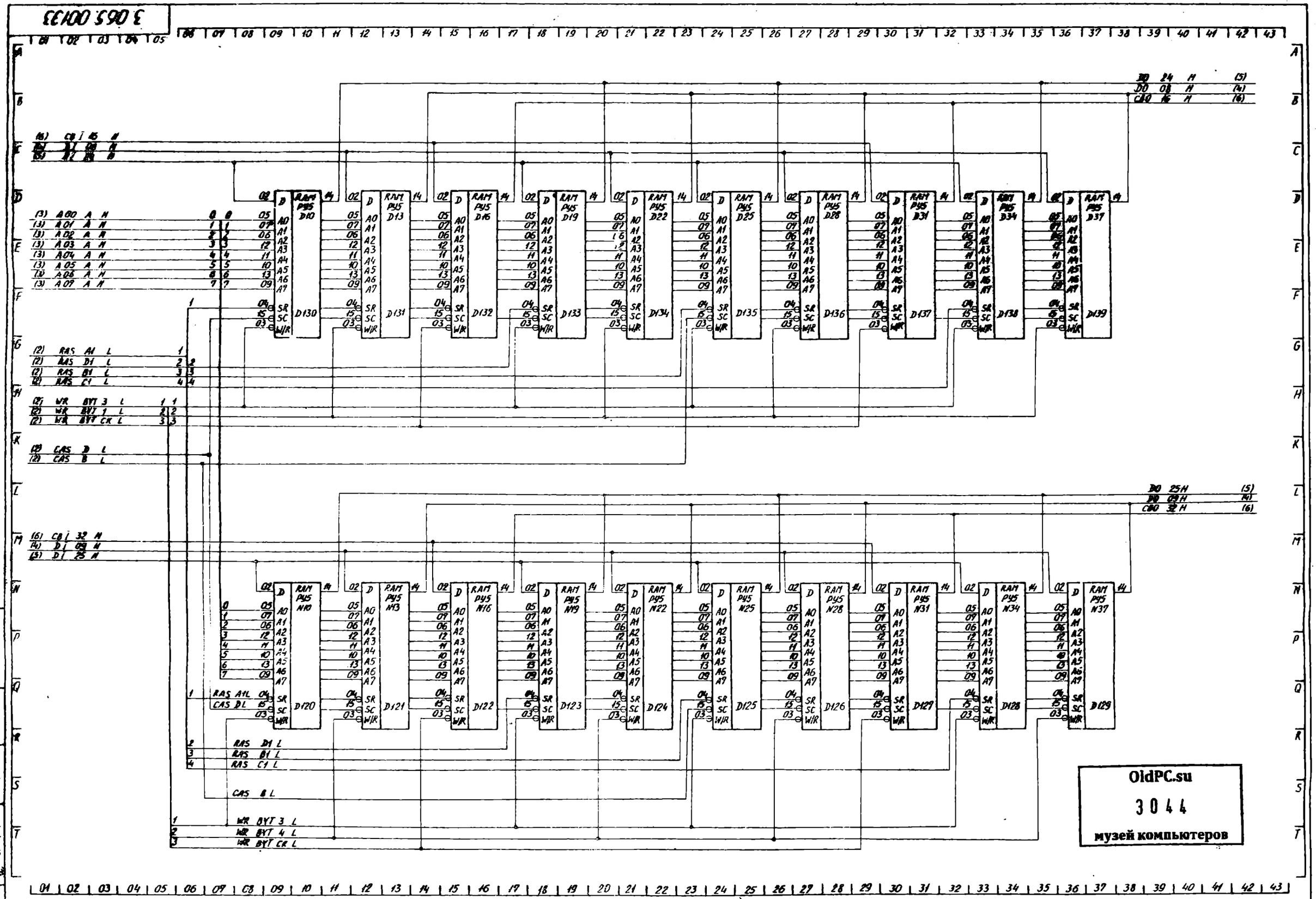


OldPC.su
3044
музей компьютеров

(MA08)

3.065.00133

Лист 8

Копировал Ястынник

Формат А2

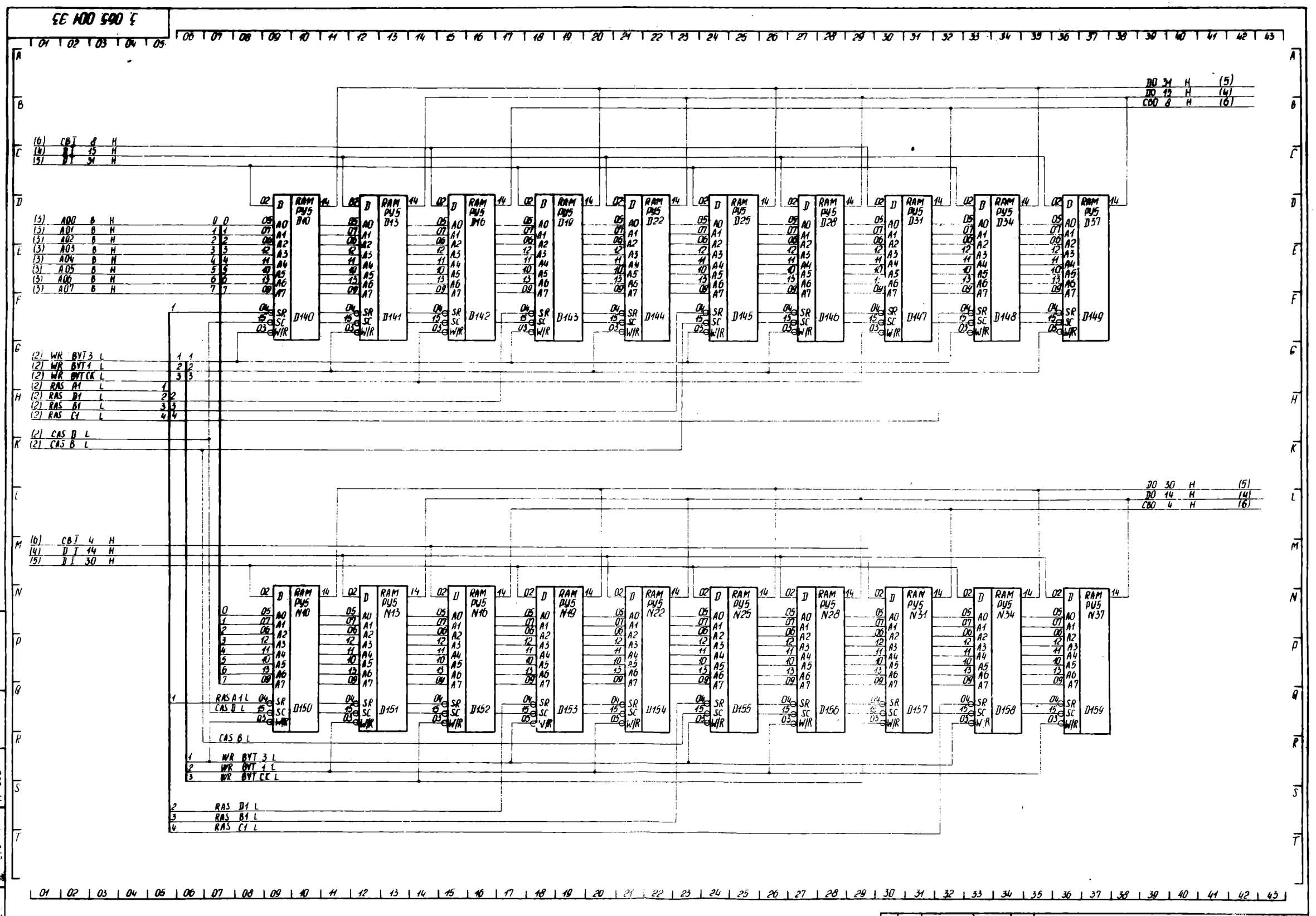


(МА09)

| Изм. | Лист | № докум. | Подп. | Дата | 3.065.001.33 | Лист 9 |
|---|---|---|---|---|---|---|

Копировал

Формат А2

Инв. № подл. | Подп. и дата | Взам. инв. № | Инв. № дубл. | Подп. и дата

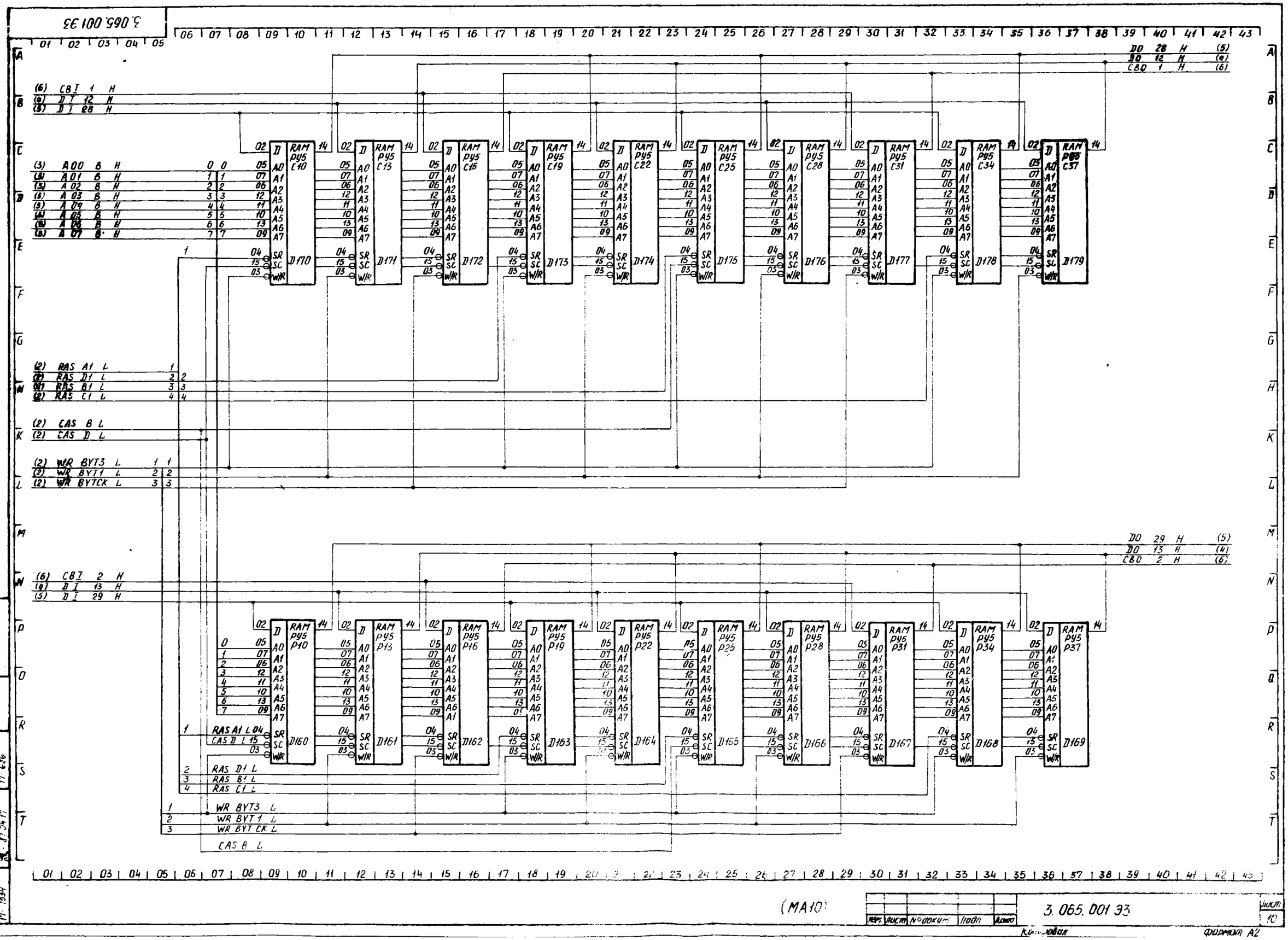


(MA10)

3.065.001 93

Лист 10

Копировал

Формат А2

Инв. № подл. | Подп. и дата | Взам. инв. № | Инв. № дубл. | Подп. и дата

17-1534 | 17-6.86 | 8.7.84 г.

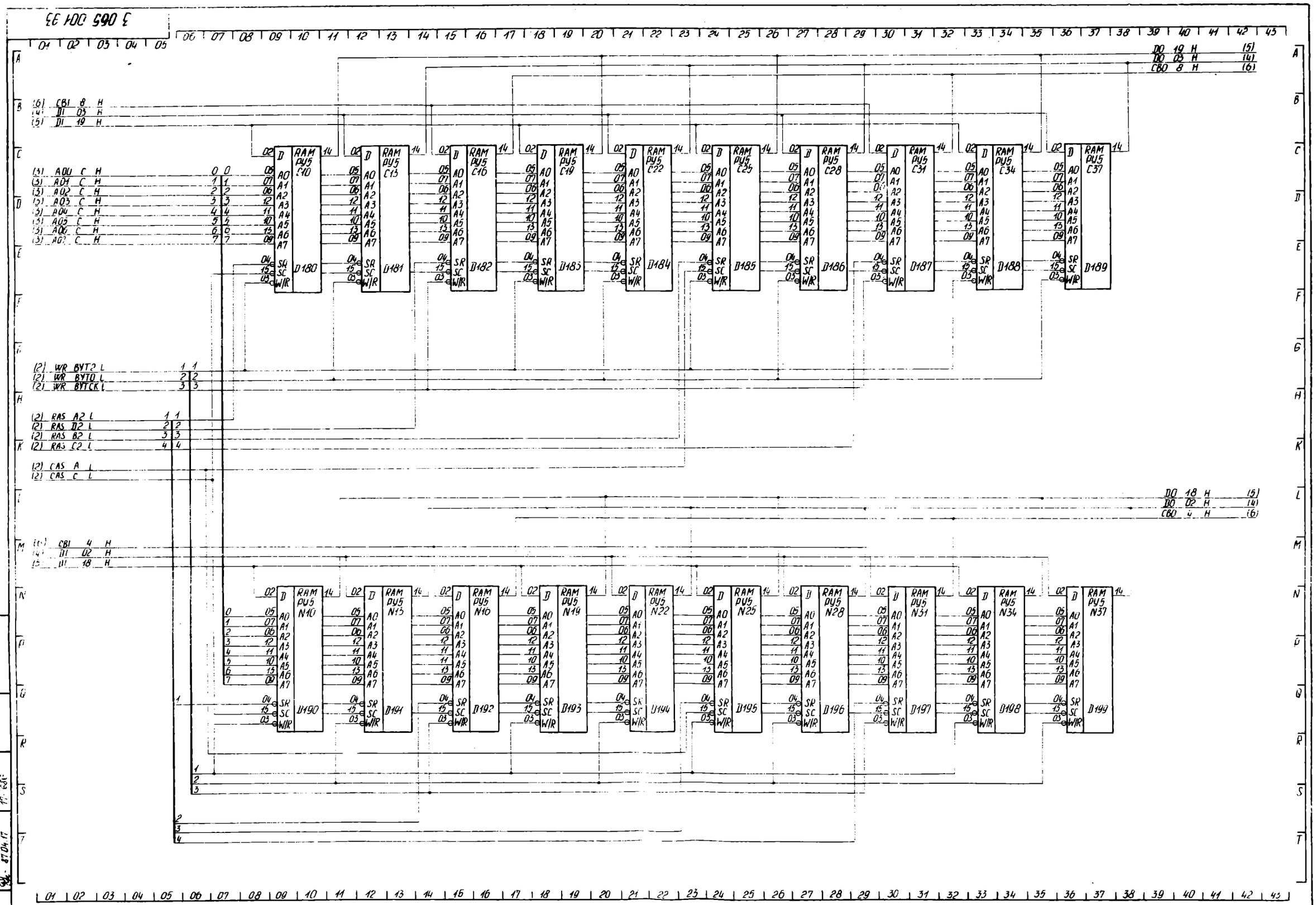


(MA11)

| Изм | Лист | № докум | Подп | Дата | 3.065.00133 | Лист 11 |
|---|---|---|---|---|---|---|

Копировал

Формат А2

Инв. № подл. 1534 | Подп. и дата 27.04.17 | Взам. инв. № | Инв. № дубл. | Подп. и дата

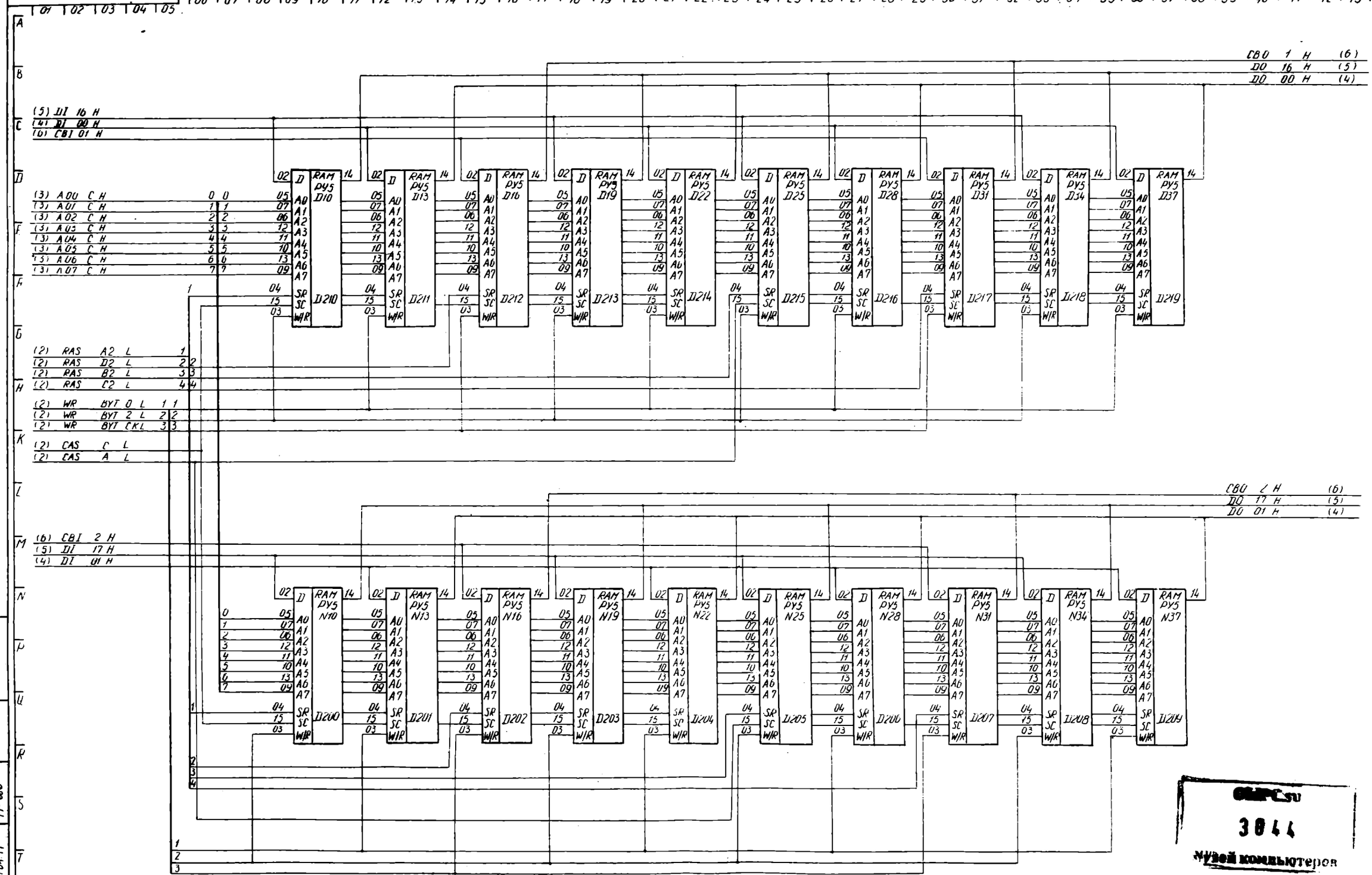


CHPC.SU
3044
музей компьютеров

(МА 12)

| Изм | Лист | № докум | Подп. | Дата | 3.065.00133 | Лист 12 |
|---|---|---|---|---|---|---|

Копировал Формат А2

Инв. № подл. 17-1534 | Подп. и дата 17.04.17 | Взам. инв. № 17-646 | Инв. № дубл. | Подп. и дата

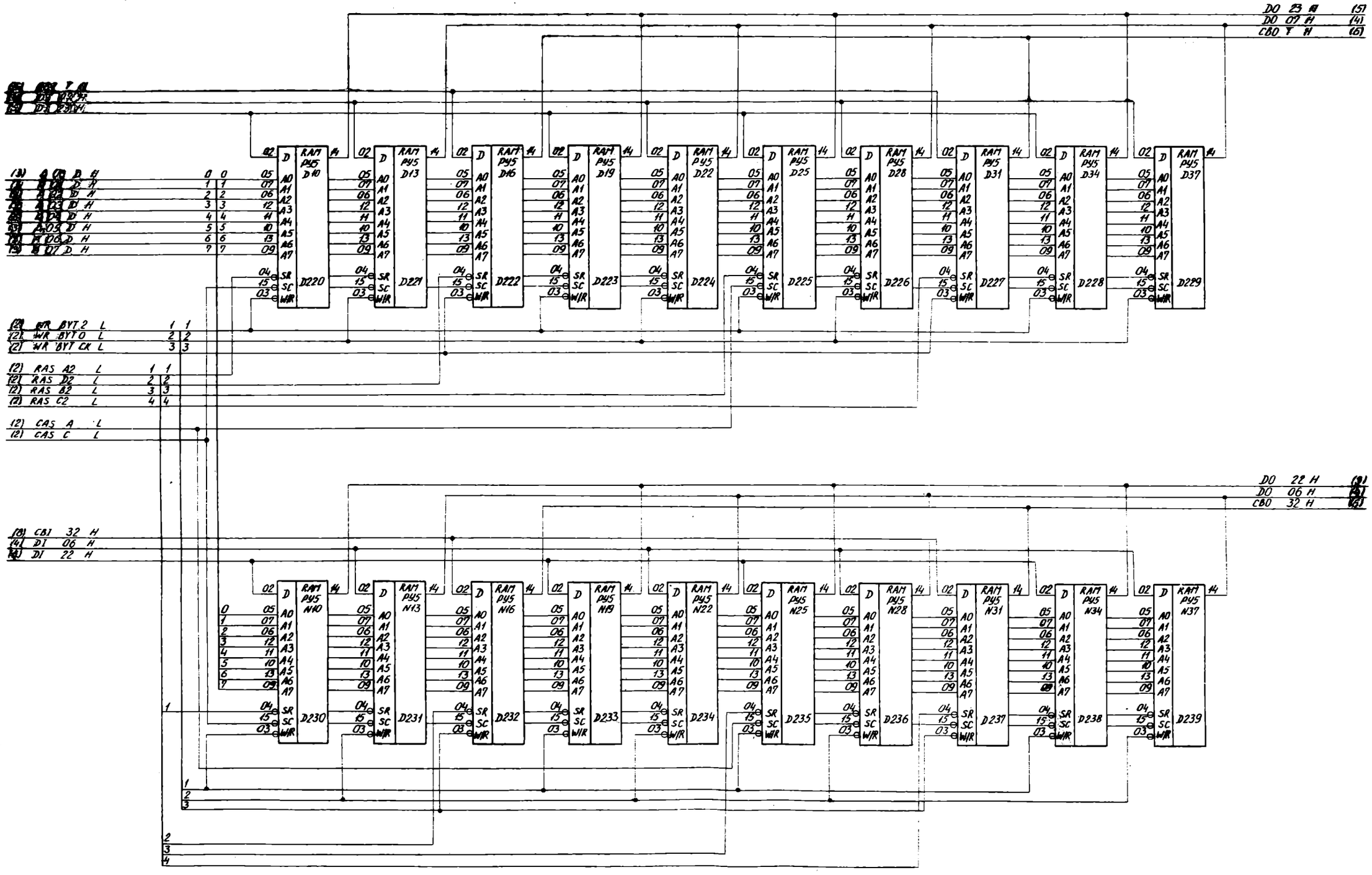


(MA13)

| Изм. | Лист | № докум. | Подп. | Дата |
|---|---|---|---|---|

3.065.00133

Лист 13

Копировал

Формат А2

Инв. № подл. | Подп. и дата | Взам. инв. № | Инв. № дубл. | Подп. и дата

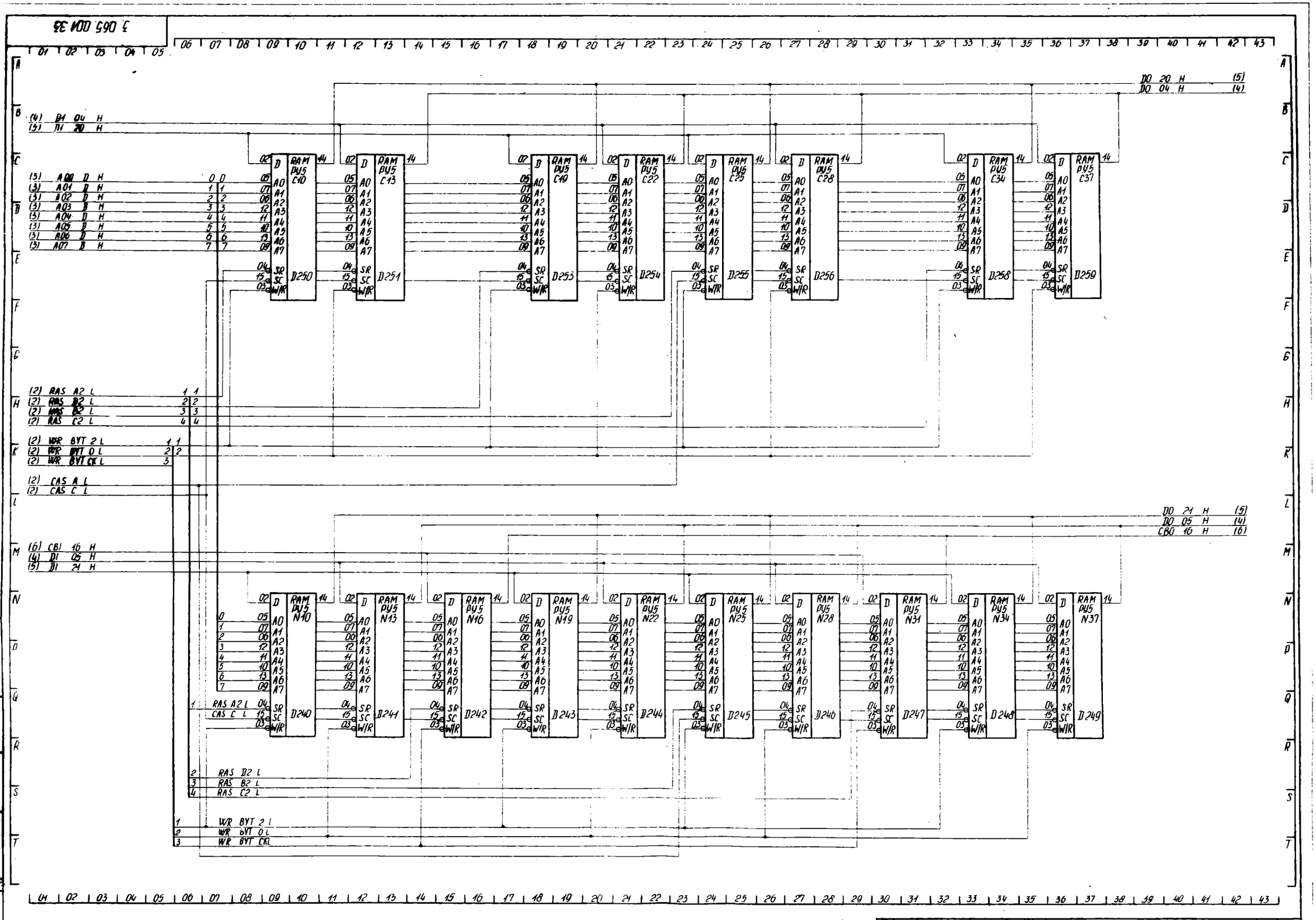


(MA 14)

| Изм. | Лист | № докум. | Подп. | Дата | 3 065 00133 | Лист 14 |
|---|---|---|---|---|---|---|

Копировал

Формат А2

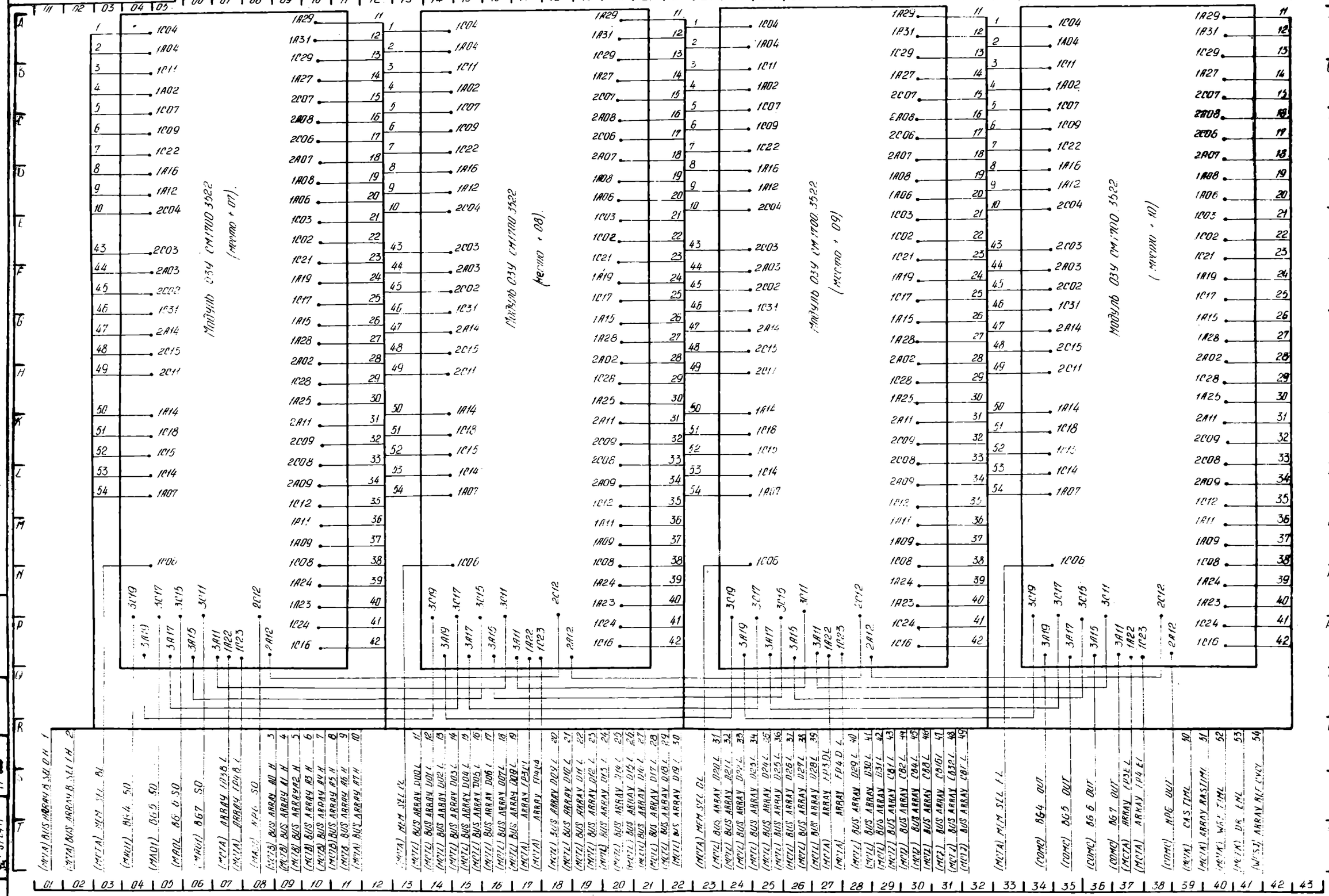


| Изм. | Лист | № докум. | Подп. | Дата | 3.065.00133 | Лист 15 |
|---|---|---|---|---|---|---|

Копировал

Формат А2

| Поз. обозначение | Наименование | Кол. | Примечание |
|---|---|---|---|
| | | | |
| C1...C5 | Отсутствует | | |
| C6...C9 | Конденсатор К10-17-1б-Н50-0,015 мкФ | 4 | |
| C10 | Отсутствует | | |
| C11 | Конденсатор К10-17-1б-Н90-0,22 мкФ | 1 | |
| C12...C14 | " К10-17-1б-Н50-0,015 мкФ | 3 | |
| C15,C16 | Отсутствует | | |
| C17 | Конденсатор К10-17-1б-Н90-0,22 мкФ | 1 | |
| C18,C19 | Отсутствует | | |
| C20...C22 | Конденсатор К10-17-1б-Н50-0,015 мкФ | 3 | |
| C23 | Отсутствует | | |
| C24 | Конденсатор К10-17-1б-Н50-0,015 мкФ | 1 | |
| C25,C26 | " К10-17-1б-Н90-0,22 мкФ | 2 | |
| C27 | " К10-17-1б-Н50-0,015 мкФ | 1 | |
| C28,C29 | Отсутствуют | | |
| C30 | Конденсатор К10-17-1б-Н50-0,015 мкФ | 1 | |
| C31,C32 | Отсутствуют | | |
| C33 | Конденсатор К10-17-1б-Н50-0,015 мкФ | 1 | |
| C34...C36 | Отсутствуют | | |
| C37 | Конденсатор К10-17-1б-Н50-0,015 мкФ | 1 | |
| C38,C39 | Отсутствуют | | |
| C40,C41 | Конденсатор К10-17-1б-Н50-0,015 мкФ | 2 | |
| C42 | " К10-17-1б-Н90-0,22 мкФ | 1 | |
| C43 | " К10-17-1б-Н50-0,015 мкФ | 1 | |
| C44...C46 | Отсутствуют | | |
| C47 | Конденсатор К10-17-1б-Н90-0,22 мкФ | 1 | |
| C48,C49 | Отсутствуют | | |
| C50 | Конденсатор К10-17-1б-Н90-0,22 мкФ | 1 | |
| C51 | " К10-17-1б-Н50-0,015 мкФ | 1 | |

Перв. примен. | Справ. № | Подп. и дата | Инв. № дубл. | Взам. инв. № 17-691 | Подп. и дата 87.04.20 | Инв. № подл. 17-1786

| Изм. | Лист | № докум. | Подп. | Дата |
|---|---|---|---|---|
| Разраб. | | | | 87.IV.2 |
| Пров. | | | | 87.IV.3 |
| Н. контр. | | | | 87.04.13 |
| Утв. | | | | 87.IV.20 |

3.065.001 ПЭ3

Модуль ОЗУ
СМ 1700.3522
Перечень элементов

| Лит. | Лист | Листов |
|---|---|---|
| | 1 | 5 |

Копировал [illegible] Формат А4

| Поз. обозначение | Наименование | Кол. | Примечание |
|---|---|---|---|
| C52,C53 | Отсутствуют | | |
| C54 | Конденсатор К10-17-1б-Н50-0,015 мкФ | 1 | |
| C55,C56 | Отсутствуют | | |
| C57 | Конденсатор К10-17-1б-Н90-0,22 мкФ | 1 | |
| C58...C69 | Отсутствуют | | |
| C70...C78 | Конденсатор К53-14-20В-3,3 мкФ ± 10% | 9 | |
| C79 | отсутствует | | |
| C80 | Конденсатор К53-14-20В-3,3 мкФ ± 10% | 1 | |
| C81 | отсутствует | | |
| C82,C83 | Конденсатор К53-14-20В-3,3 мкФ ± 10% | 2 | |
| C84...C100 | отсутствуют | | |
| C101...C155 | Конденсатор К10-17-1б-Н90-0,22 мкФ | 55 | |
| C156...C199 | отсутствуют | | |
| C200...C299 | Конденсатор К10-17-1б-Н90-0,22 мкФ | 100 | |
| | | | |
| | | | |
| | | | |
| | | | |
| | | | |
| | | | |
| D1, D2 | Микросхема К555 АП3 | 2 | |
| D3 | " КР531 ИД14 | 1 | |
| D4 | " КР531 ЛН1 | 1 | |
| D5 | " КР531 ЛЕ1 | 1 | |
| D6 | " КР531 ЛА12 | 1 | |
| D7,D8 | " К555 АП3 | 2 | |
| D9 | " КР531 ЛЕ1 | 1 | |
| D10 | " КР531 ЛА12 | 1 | |
| D11 | " КР531 ЛН1 | 1 | |
| D12,D13 | " К555 АП3 | 2 | |
| D14 | " К155 ЛЕ6 | 1 | |
| D15 | " К155 ЛА12 | 1 | |

Подп. и дата | Инв. № дубл. | Взам. инв. № 17-691 | Подп. и дата 20.04.87 | Инв. № подл. 17-1786

| Изм. | Лист | № докум. | Подп. | Дата |
|---|---|---|---|---|

3.065.001 ПЭ3

Лист 2

Копировал

Формат А4

| Поз. обозначение | Наименование | Кол. | Примечание |
|---|---|---|---|
| D16 | Микросхема КР531 ЛИ1 | 1 | |
| D17 | " К555 АП3 | 1 | |
| D18 | " КР531 ЛИ1 | 1 | |
| D19 | " К555 АП3 | 1 | |
| D20 | " К155 ЛА12 | 1 | |
| D21 | " КР531 ЛА12 | 1 | |
| D22 | " КР531 ЛА3 | 1 | |
| D23,D24 | " КР531 ЛА12 | 2 | |
| D25 | " К555 АП3 | 1 | |
| D26 | " КР531 ЛА12 | 1 | |
| D27 | " К555 АП3 | 1 | |
| D28 | " КР531 ЛА12 | 1 | |
| D29,D30 | Отсутствуют | | |
| D31,D32 | Микросхема КР531 ЛИ1 | 2 | |
| D33...D99 | Отсутствуют | | |
| D100,D101 | Микросхема КР565 РУ5Г | 2 | |
| D102 | Отсутствует | | |
| D103...D106 | Микросхема КР565 РУ5Г | 4 | |
| D107 | Отсутствует | | |
| D108...D251 | Микросхема КР565 РУ5Г | 144 | |
| D252 | Отсутствует | | |
| D253...D256 | Микросхема КР565 РУ5Г | 4 | |
| D257 | Отсутствует | | |
| D258,D259 | Микросхема КР565 РУ5Г | 2 | |
| | | | |
| | | | |
| R1...R4 | Резистор МЛТ-0,25-47кОм ± 5% -А | 4 | |
| R5 | Отсутствует | | |
| R6...R8 | Резистор МЛТ-0,25-47кОм ± 5% -А | 3 | |
| R7...R11 | Отсутствуют | | |
| R12...R15 | Резистор МЛТ-0,25-47кОм ± 5% -А | 4 | |
| R16 | Резистор МЛТ-0,25-100 Ом ± 5% -А | 1 | |

Подп. и дата | Инв. № дубл. | Взам. инв. № 17-691 | Подп. и дата 04.12.86 | Инв. № подл. 17-1786

| Изм. | Лист | № докум. | Подп. | Дата |
|---|---|---|---|---|

3.065.001 ПЭ3

Лист 3

Копировал

Формат А4

| Поз. обозначение | Наименование | Кол. | Примечание |
|---|---|---|---|
| | | | |
| R17 | Резистор МЛТ-0,125-36 Ом±5%-А | 1 | |
| R18...R29 | Отсутствует | | |
| R30...R39 | Набор резисторов НР1-7Б-6-4-18 Ом±5% | 10 | |
| R40...R51 | " НР1-7Б-6-4-33 Ом±5% | 12 | |
| | | | |
| V1 | Индикатор единичный АЛ307 ГМ | 1 | |
| | | | |
| X1...X4 | Вилка СНП59-64/94×11В-23-I | 4 | |

Подп. и дата

Инв. № дубл.

Взам. инв. № 17-891

Подп. и дата 08.04.20

Инв. № подл. 17-1786

| Изм. | Лист | № докум. | Подп. | Дата |
|---|---|---|---|---|

3.065.001 ПЭ3

Лист 4

Копировал

Формат А4

## Лист регистрации изменений

| Изм. | Номера листов (страниц) | | | | Всего листов (страниц) в докум. | № докум. | Входящий № сопроводительного докум. и дата | Подпись | Дата |
|---|---|---|---|---|---|---|---|---|---|
| | изменен-ных | заменных | новых | аннулиро-ванных | | | | | |
| | | | | | | | | | |

| Инв. № подл. | Подп. и дата | Взам. инв. № | Инв. № дубл. | Подп. и дата |
|---|---|---|---|---|
| 17-1786 | СМУ- 01.04.20 | 17-694 | | |

| Изм | Лист | № докум. | Подп. | Дата |
|---|---|---|---|---|
| | | | | |

3.065.001ПЗЗ



Копировал

Формат А4

Ф.2-00 ГОСТ 2.503-74